Dane aktualne na dzień: 27-11-2026 18:15

Link do produktu: https://utih.pl/nasadka-udarowa-12-dluga-slim-stal-crmo-10mm-dlugosc-150mm-warynski-p-39768.html



Nasadka udarowa 1/2" długa slim stal CrMo 10mm długość 150mm WARYŃSKI

Cena	**38,70 zł**
Czas wysyłki	**24 godziny**
Numer katalogowy	**WMU186**
Kod producenta	**WMU186**
Kod EAN	**5902287244373**
Waga produktu z opakowaniem jednostkowym	**1**
Marka	**Waryński**
Kod producenta	**WMU186**
EAN (GTIN)	**5902287244373**
Rodzaj klucza	**nasadowy**

Opis produktu

Nasadka udarowa 1/2", sześciokątna slim ze stali CrMo 10mm długość 150 mm, stosowane w mechanice do kluczy udarowych, Waryński [WMU186]



Nasadka udarowa 1/2 cala bardzo długa 150mm przelotowa sześciokątna slim z odpornej na udar utwardzanej stali CrMo 10 mm długość 150 mm, stosowane w mechanice przeznaczona do stosowania z kluczem udarowym uchwytem lub grzechotką, Waryński

Materiał wykonania: Odporna na udar stal CrMo

Rozmiar drive do kluczy udarowych: 1/2[cal]

Rozmiar nasadki: 10[mm]

Długość nasadki TYP: 150[mm]

Twardość części roboczej: 48-52[HRC]

Gwarancja producenta: 25 lat

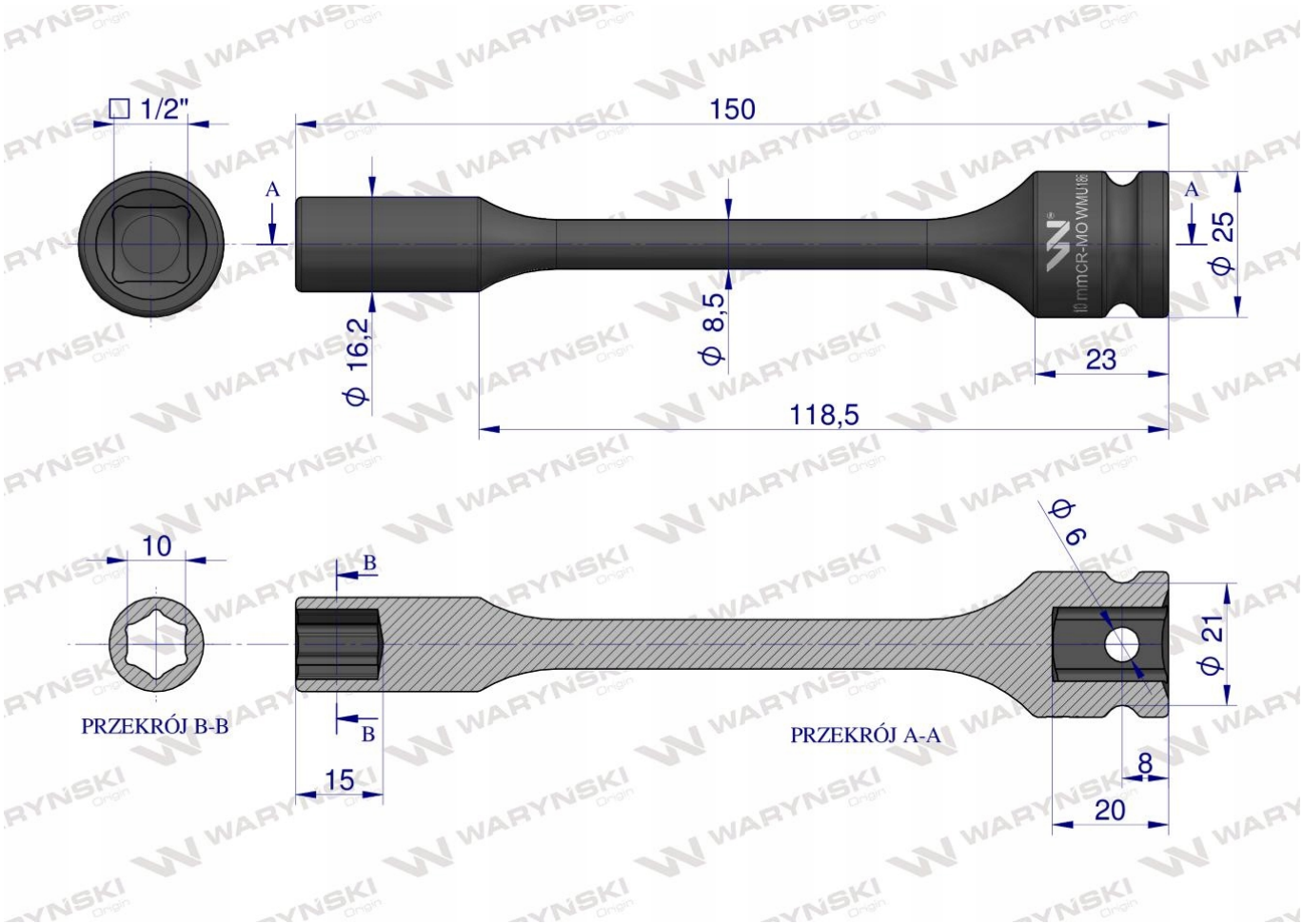

Origin WARYŃSKI