Dane aktualne na dzień: 27-11-2026 12:07

Link do produktu: https://utih.pl/nasadka-udarowa-12-dluga-slim-przelotowa-crmo-21mm-dlugosc-150mm-warynski-p-39770.html



Nasadka udarowa 1/2" długa slim przelotowa CrMo 21mm długość 150mm WARYŃSKI

Cena	**47,20 zł**
Czas wysyłki	**24 godziny**
Numer katalogowy	**WMU178**
Kod producenta	**WMU178**
Kod EAN	**5902287244342**
Rodzaj klucza	**nasadowy**
Waga produktu z opakowaniem jednostkowym	**1**
Marka	**Waryński**
Kod producenta	**WMU178**
EAN (GTIN)	**5902287244342**

Opis produktu

Nasadka udarowa 1/2", sześciokątna slim przelotowa ze stali CrMo 21mm długość 150 mm, stosowane w mechanice do kluczy udarowych, Waryński [WMU178]



Nasadka udarowa 1/2 cala bardzo długa 150mm przelotowa sześciokątna slim przelotowa z odpornej na udar utwardzanej stali CrMo 21 mm długość 150 mm, stosowane w mechanice przeznaczona do stosowania z kluczem udarowym uchwytem lub grzechotką, Waryński

Materiał wykonania: Odporna na udar stal CrMo

Rozmiar drive do kluczy udarowych: 1/2[cal]

Rozmiar nasadki: 21[mm]

Długość nasadki TYP: 150[mm]

Głębokość robocza nasadki: 70[mm]

Twardość części roboczej: 48-52[HRC]

Gwarancja producenta: 25 lat

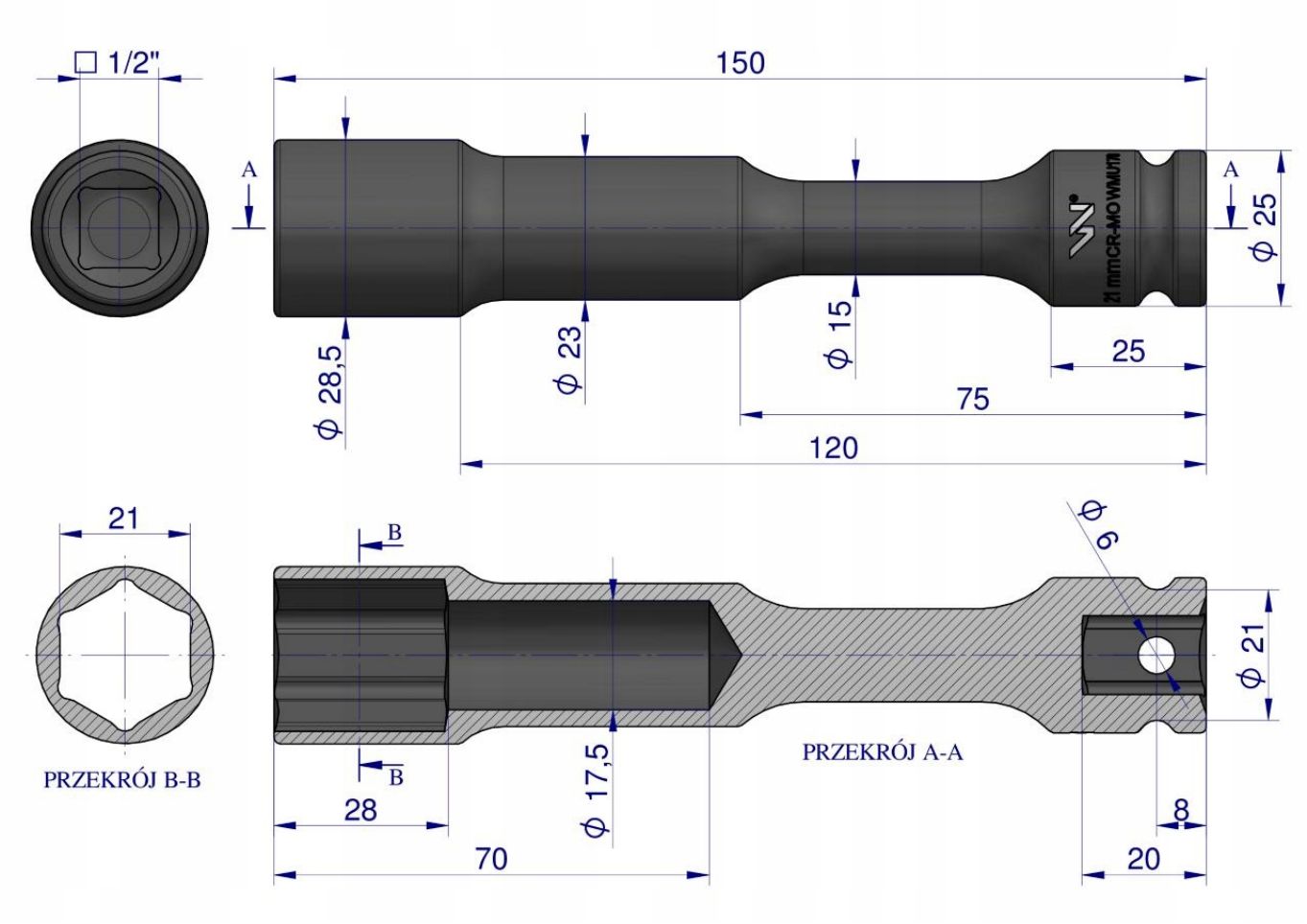

Origin WARYŃSKI