Dane aktualne na dzień: 27-11-2026 12:05

Link do produktu: https://utih.pl/nasadka-udarowa-12-dluga-slim-przelotowa-crmo-19mm-150mm-warynski-p-39780.html



# Nasadka udarowa 1/2" długa slim przelotowa CrMo 19mm 150mm WARYŃSKI

| | |
|---|---|
| Cena | **44,90 zł** |
| Czas wysyłki | **24 godziny** |
| Numer katalogowy | **WMU177** |
| Kod producenta | **WMU177** |
| Kod EAN | **5902287244335** |
| Rodzaj klucza | **nasadowy** |
| Waga produktu z opakowaniem jednostkowym | **1** |
| Marka | **Waryński** |
| Kod producenta | **WMU177** |
| EAN (GTIN) | **5902287244335** |

## Opis produktu

Nasadka udarowa 1/2", sześciokątna slim przelotowa ze stali CrMo 19mm długość 150 mm, stosowane w mechanice do kluczy udarowych, Waryński [WMU177]




**Nasadka udarowa 1/2 cala bardzo długa 150mm przelotowa sześciokątna slim przelotowa z odpornej na udar utwardzanej stali CrMo 19 mm długość 150 mm, stosowane w mechanice przeznaczona do stosowania z kluczem udarowym uchwytem lub grzechotką, Waryński**

- **Materiał wykonania**: Odporna na udar stal CrMo
- **Rozmiar drive do kluczy udarowych**: 1/2[cal]
- **Rozmiar nasadki**: 19[mm]
- **Długość nasadki TYP**: 150[mm]
- **Głębokość robocza nasadki**: 70[mm]
- **Twardość części roboczej**: 48-52[HRC]
- **Gwarancja producenta**: 25 lat

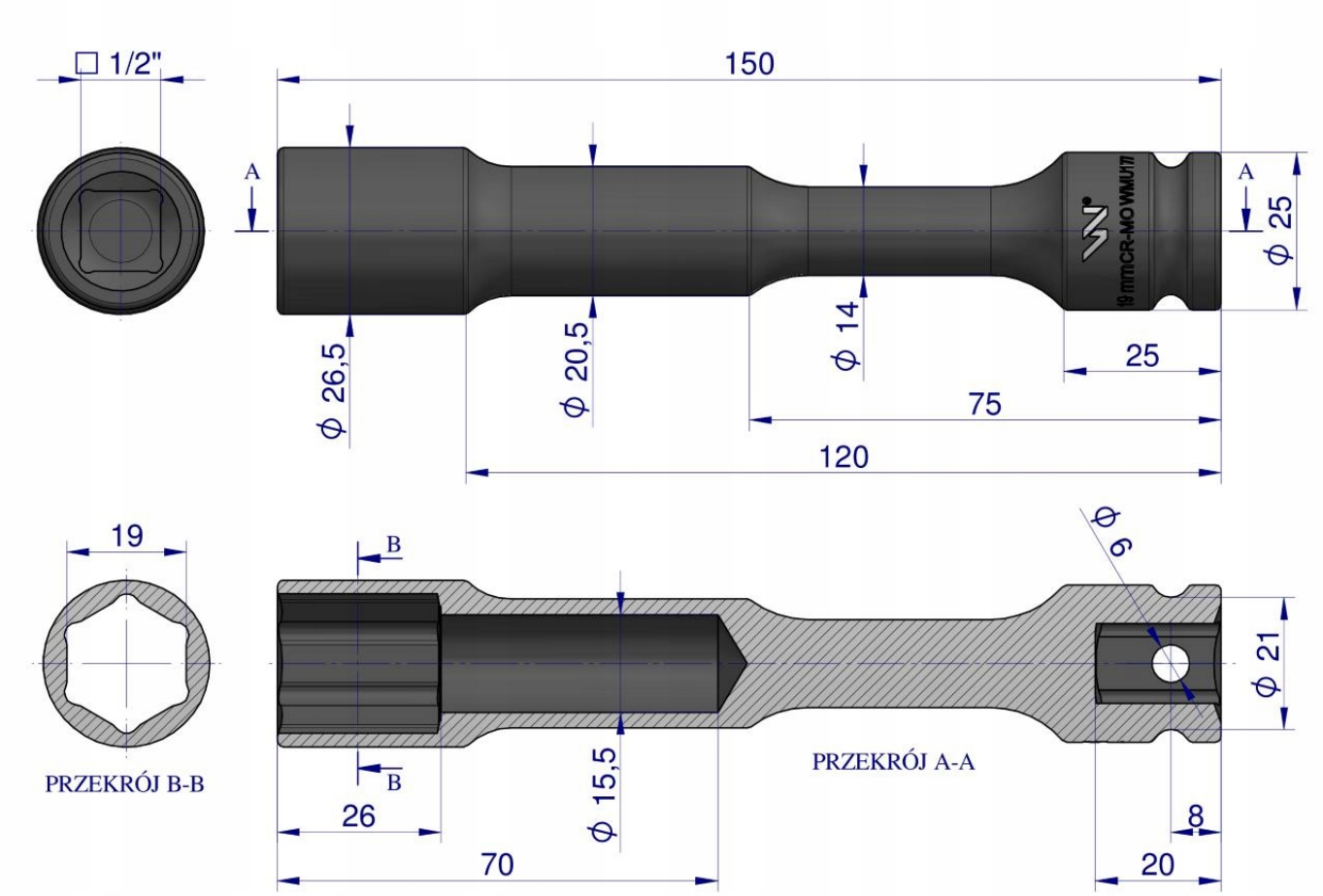


Origin WARYŃSKI