Dane aktualne na dzień: 27-11-2026 12:07

Link do produktu: https://utih.pl/nasadka-udarowa-12-dluga-slim-przelotowa-crmo-16mm-dlugosc-150mm-warynski-p-39766.html



Nasadka udarowa 1/2" długa slim przelotowa CrMo 16mm długość 150mm WARYŃSKI

Cena	**44,90 zł**
Czas wysyłki	**24 godziny**
Numer katalogowy	**WMU174**
Kod producenta	**WMU174**
Kod EAN	**5902287244304**
Rodzaj klucza	**nasadowy**
Waga produktu z opakowaniem jednostkowym	**1**
Marka	**Waryński**
Kod producenta	**WMU174**
EAN (GTIN)	**5902287244304**

Opis produktu

Nasadka udarowa 1/2", sześciokątna slim przelotowa ze stali CrMo 16mm długość 150 mm, stosowane w mechanice do kluczy udarowych, Waryński [WMU174]



Nasadka udarowa 1/2 cala bardzo długa 150mm przelotowa sześciokątna slim przelotowa z odpornej na udar utwardzanej stali CrMo 16 mm długość 150 mm, stosowane w mechanice przeznaczona do stosowania z kluczem udarowym uchwytem lub grzechotką, Waryński

- **Materiał wykonania**: Odporna na udar stal CrMo
- **Rozmiar drive do kluczy udarowych**: 1/2[cal]
- **Rozmiar nasadki**: 16[mm]
- **Długość nasadki TYP**: 150[mm]
- **Głębokość robocza nasadki**: 70[mm]
- **Twardość części roboczej**: 48-52[HRC]
- **Gwarancja producenta**: 25 lat

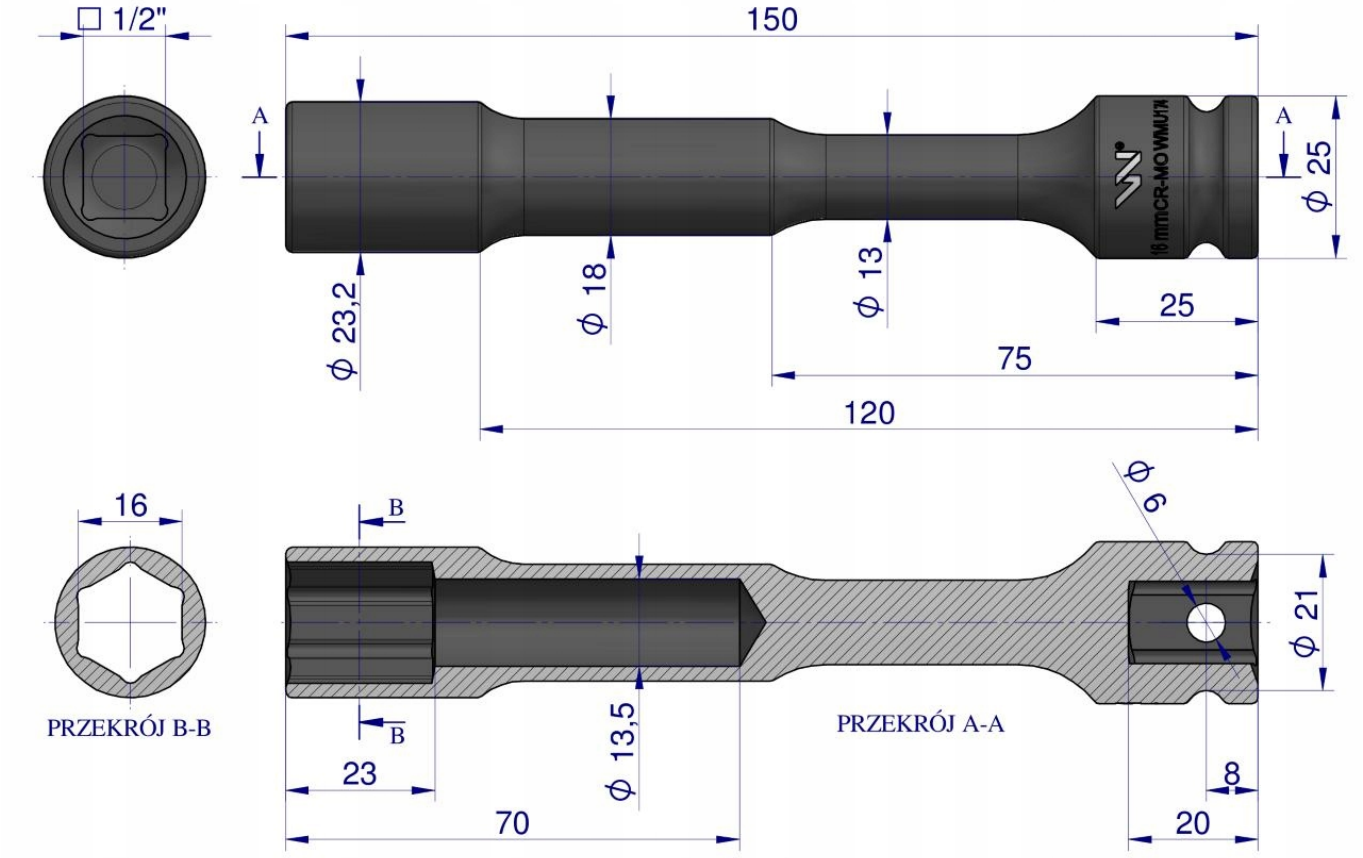

Origin WARYŃSKI