Dane aktualne na dzień: 27-11-2026 11:39

Link do produktu: https://utih.pl/nasadka-szesciokatna-dluga-12-25-mm-warynski-p-27428.html



Nasadka sześciokątna długa 1/2 25 mm WARYŃSKI

Cena	**22,60 zł**
Czas wysyłki	**24 godziny**
Numer katalogowy	**WMN053**
Kod producenta	**WMN053**
Kod EAN	**5902287152685**
Rodzaj klucza	**nasadowy**
Waga produktu z opakowaniem jednostkowym	**0.25**
Marka	**Waryński**
Kod producenta	**WMN053**
EAN (GTIN)	**5902287152685**

Opis produktu

Nasadka sześciokątna 1/2" długa marki WARYŃSKI



- **1/2 cala**
- **25 mm**
- **Nasadka sześciokątna, przedłużona**
- **Stal stopowa, chromowo-vanadowa CrV50BV30**
- **Wykonano zgodnie ze standardem DIN 3124**
- **Utwardzona cześć robocza**

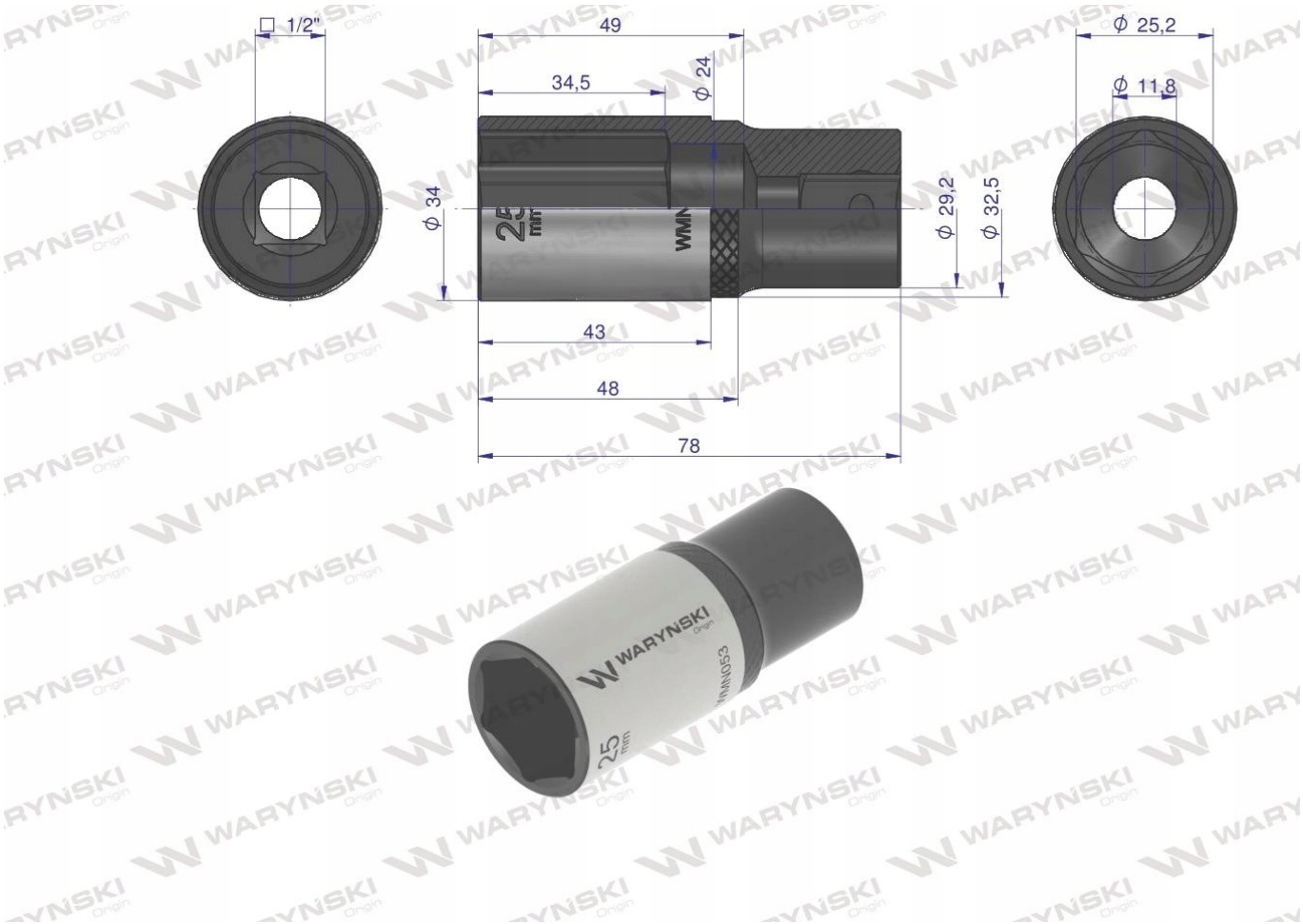
□ 1/2"
49
34,5
ϕ 24
ϕ 34
ϕ 29,2
ϕ 32,5
ϕ 25,2
ϕ 11,8
43
48
78
WARYNSKI
25 mm



Nasadki Waryński są wyprodukowane ze stali stopowej, chromowo-vanadowej o symbolu CrV50BV30. Dodatek wanadu polepszaja hartowność stali, a chromu podwyższa odporność na korozję i utlenianie.

Origin
WARYŃSKI


WARYŃSKI
10
12