Dane aktualne na dzień: 27-11-2026 11:41

Link do produktu: https://utih.pl/nasadka-szesciokatna-dluga-12-23-mm-warynski-p-27426.html



Nasadka sześciokątna długa 1/2 23 mm WARYŃSKI

Cena	**19,80 zł**
Czas wysyłki	**24 godziny**
Numer katalogowy	**WMN051**
Kod producenta	**WMN051**
Kod EAN	**5902287152661**
Waga produktu z opakowaniem jednostkowym	**0.25**
Marka	**Waryński**
Kod producenta	**WMN051**
EAN (GTIN)	**5902287152661**
Rodzaj klucza	**nasadowy**

Opis produktu

Nasadka sześciokątna 1/2" długa marki WARYŃSKI



- **1/2 cala**
- **23 mm**
- **Nasadka sześciokątna, przedłużona**
- **Stal stopowa, chromowo-vanadowa CrV50BV30**
- **Wykonano zgodnie ze standardem DIN 3124**
- **Utwardzona cześć robocza**

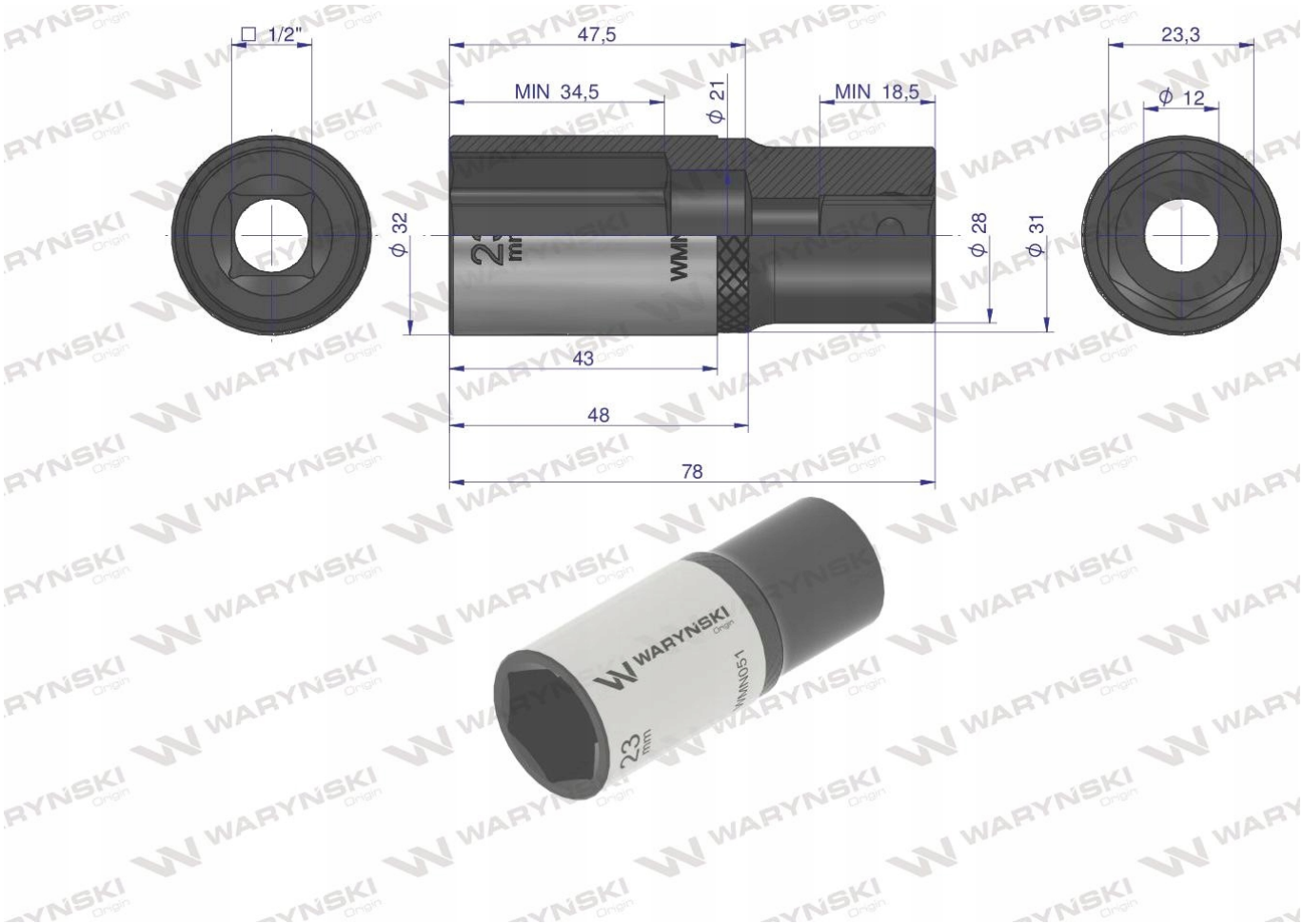
□ 1/2"
47,5
MIN 34,5
ϕ 21
MIN 18,5
23,3
ϕ 12
ϕ 32
ϕ 28
ϕ 31
43
48
78
WARYŃSKI
23 mm



Nasadki Waryński są wyprodukowane ze stali stopowej, chromowo-vanadowej o symbolu CrV50BV30. Dodatek wanadu polepszaja hartowność stali, a chromu podwyższa odporność na korozję i utlenianie.

Origin
WARYŃSKI


WARYŃSKI
10
12