Dane aktualne na dzień: 26-11-2026 13:06

Link do produktu: https://utih.pl/nasadka-szesciokatna-34-42-mm-warynski-p-27237.html



Nasadka sześciokątna 3/4 42 mm WARYŃSKI

Cena	**58,60 zł**
Czas wysyłki	**24 godziny**
Numer katalogowy	**WMN264**
Kod producenta	**WMN264**
Kod EAN	**5902287175318**
Rodzaj klucza	**nasadowy**
Waga produktu z opakowaniem jednostkowym	**0.6**
Marka	**Waryński**
Kod producenta	**WMN264**
EAN (GTIN)	**5902287175318**

Opis produktu

Nasadka sześciokątna na 3/4" WARYŃSKI



- **3/4 cala**
- **42 mm**
- **Nasadka sześciokątna**
- **Stal stopowa, chromowo-vanadowa CrV50BV30**
- **Wykonano zgodnie ze standardem DIN 3124**

Nasadki Waryński są wyprodukowane ze stali stopowej, chromowo-vanadowej o symbolu CrV50BV30. Dodatki wanadu i chromu polepszają hartowność stali, a chromu podwyższa odporność na korozję i utlenianie.

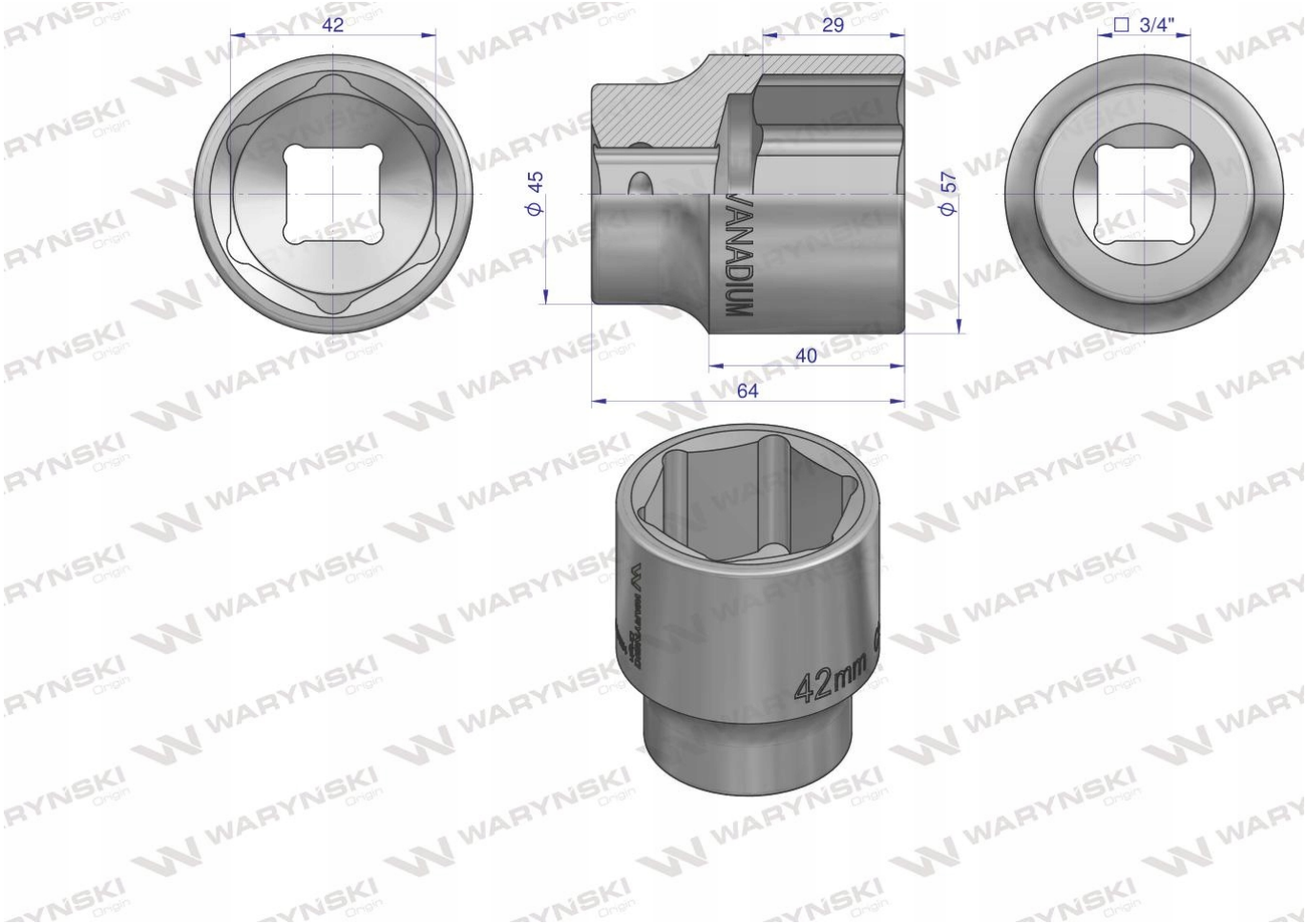
42
29
□ 3/4"
ϕ 45
ϕ 57
VANADIUM
40
64
42mm