Dane aktualne na dzień: 26-11-2026 13:08

Link do produktu: https://utih.pl/nasadka-szesciokatna-34-19-mm-warynski-p-27226.html



Nasadka sześciokątna 3/4 19 mm WARYŃSKI

Cena	**31,70 zł**
Czas wysyłki	**24 godziny**
Numer katalogowy	**WMN243**
Kod producenta	**WMN243**
Kod EAN	**5902287159967**
Rodzaj klucza	**nasadowy**
Waga produktu z opakowaniem jednostkowym	**0.2**
Marka	**Waryński**
Kod producenta	**WMN243**
EAN (GTIN)	**5902287159967**

Opis produktu

Nasadka sześciokątna na 3/4" WARYŃSKI



- **3/4 cala**
- **19 mm**
- **Nasadka sześciokątna**
- **Stal stopowa, chromowo-vanadowa CrV50BV30**
- **Wykonano zgodnie ze standardem DIN 3124**

Nasadki Waryński są wyprodukowane ze stali stopowej, chromowo-vanadowej o symbolu CrV50BV30. Dodatki wanadu i chromu polepszają hartowność stali, a chromu podwyższa odporność na korozję i utlenianie.

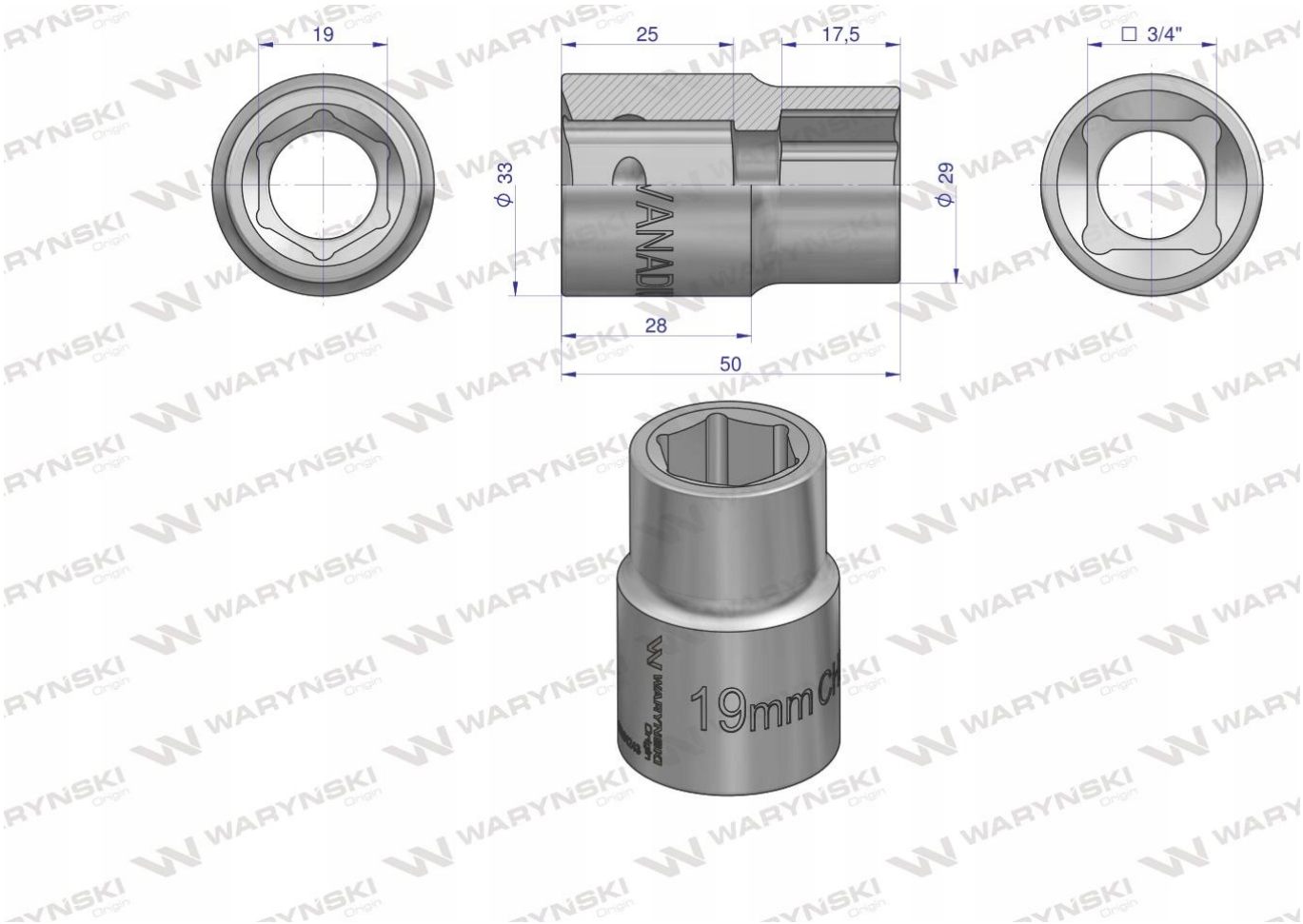
19
25
17,5
□ 3/4"
ϕ 33
ϕ 29
28
50
19mm