Dane aktualne na dzień: 26-11-2026 13:09

Link do produktu: https://utih.pl/nasadka-szesciokatna-34-17-mm-warynski-p-27223.html



Nasadka sześciokątna 3/4 17 mm WARYŃSKI

Cena	**33,70 zł**
Czas wysyłki	**24 godziny**
Numer katalogowy	**WMN241**
Kod producenta	**WMN241**
Kod EAN	**5902287159943**
Rodzaj klucza	**nasadowy**
Waga produktu z opakowaniem jednostkowym	**0.2**
Marka	**Waryński**
Kod producenta	**WMN241**
EAN (GTIN)	**5902287159943**

Opis produktu

Nasadka sześciokątna na 3/4" WARYŃSKI



- **3/4 cala**
- **17 mm**
- **Nasadka sześciokątna**
- **Stal stopowa, chromowo-vanadowa CrV50BV30**
- **Wykonano zgodnie ze standardem DIN 3124**

Nasadki Waryński są wyprodukowane ze stali stopowej, chromowo-vanadowej o symbolu CrV50BV30. Dodatki wanadu i chromu polepszają hartowność stali, a chromu podwyższa odporność na korozję i utlenianie.

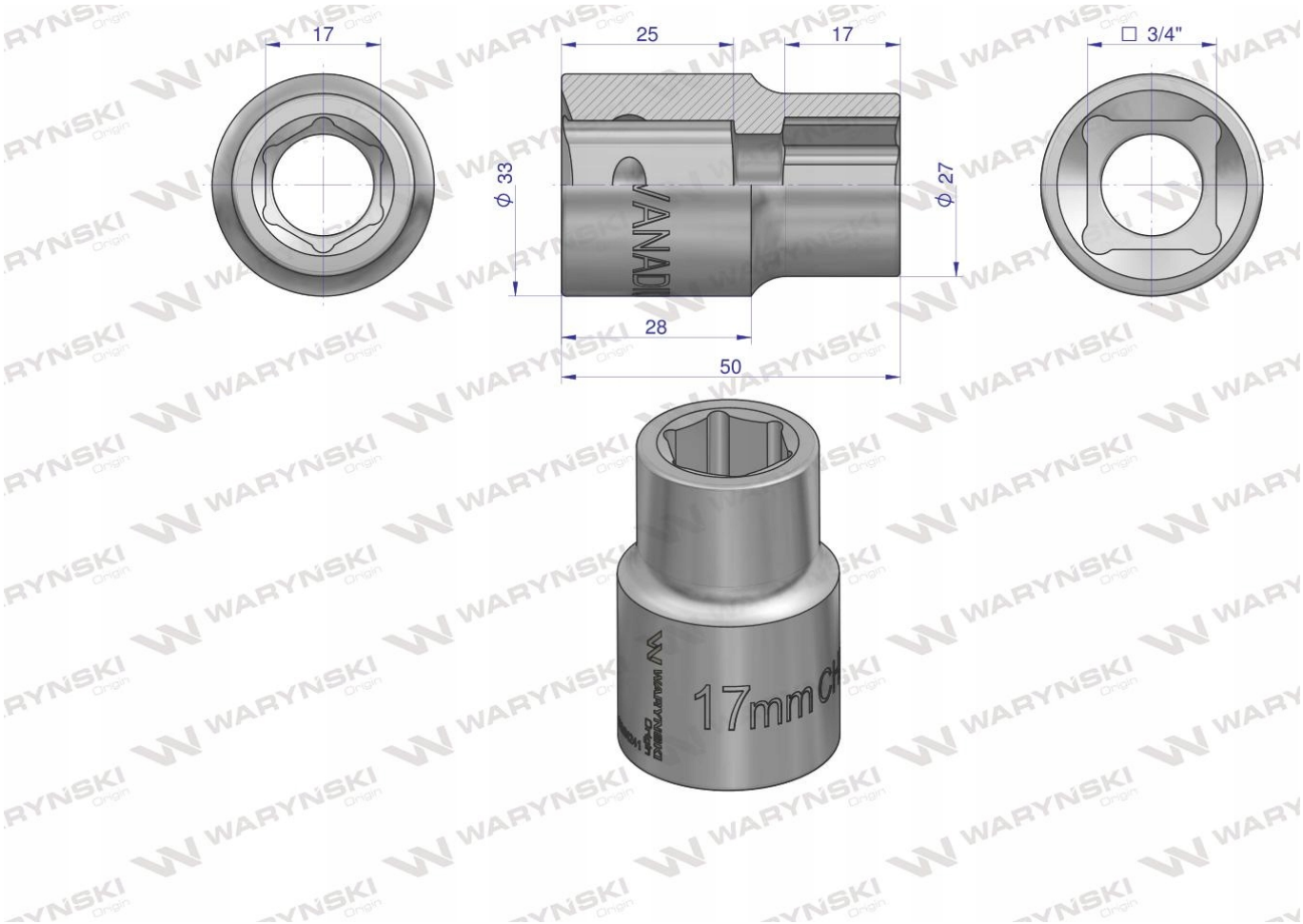
17
25
17
□ 3/4"
ϕ 33
ϕ 27
28
50
17mm