Dane aktualne na dzień: 27-11-2026 14:32

Link do produktu: https://utih.pl/nasadka-szesciokatna-12-8-mm-warynski-p-27400.html



Nasadka sześciokątna 1/2 8 mm WARYŃSKI

Cena	**9,31 zł**
Czas wysyłki	**24 godziny**
Numer katalogowy	**WMN015**
Kod producenta	**WMN015**
Kod EAN	**5902287151855**
Rodzaj klucza	**nasadowy**
Waga produktu z opakowaniem jednostkowym	**0.05**
Marka	**Waryński**
Kod producenta	**WMN015**
EAN (GTIN)	**5902287151855**

Opis produktu

Nasadka sześciokątna 1/2" marki WARYŃSKI



- **1/2 cala**
- **8 mm**
- **Nasadka sześciokątna**
- **Stal stopowa, chromowo-vanadowa CrV50BV30**
- **Wykonano zgodnie ze standardem DIN 3124**
- **Utwardzona cześć robocza**

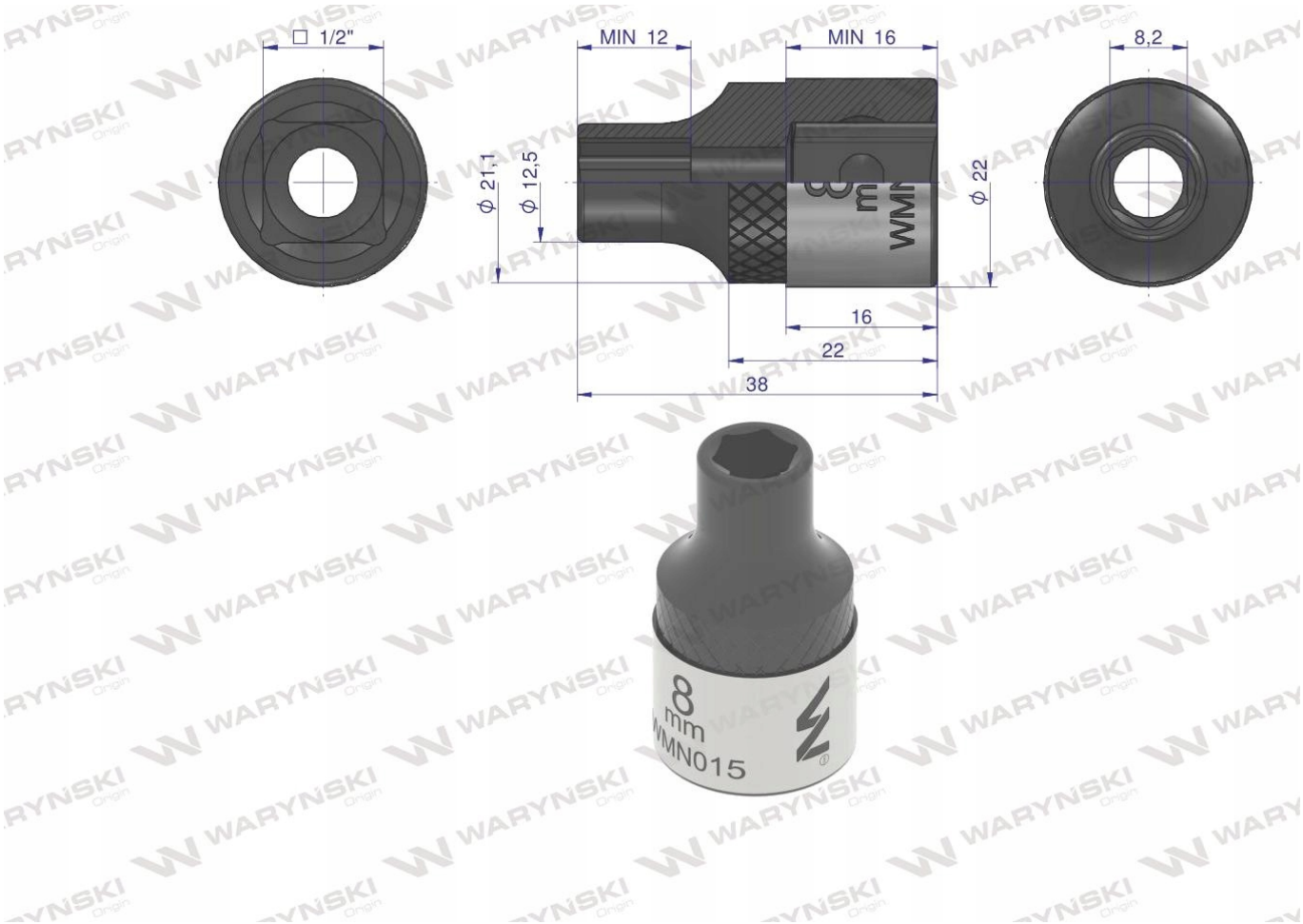
□ 1/2"
MIN 12
MIN 16
8,2
ϕ 21,1
ϕ 12,5
ϕ 22
16
22
38
8
mm
VMN015



Nasadki Waryński są wyprodukowane ze stali stopowej, chromowo-vanadowej o symbolu CrV50BV30. Dodatek wanadu polepszaja hartowność stali, a chromu podwyższa odporność na korozję i utlenianie.