Dane aktualne na dzień: 26-11-2026 14:04

Link do produktu: https://utih.pl/nasadka-dwunastokatna-14-dluga-7-mm-warynski-p-27393.html



Nasadka dwunastokątna 1/4 długa 7 mm WARYŃSKI

Cena	**7,79 zł**
Czas wysyłki	**24 godziny**
Numer katalogowy	**WMN230**
Kod producenta	**WMN230**
Kod EAN	**5902287153644**
Rodzaj klucza	**nasadowy**
Waga produktu z opakowaniem jednostkowym	**0.03**
Marka	**Waryński**
Kod producenta	**WMN230**
EAN (GTIN)	**5902287153644**

Opis produktu

Nasadka dwunastokątna 1/4" przedłużana marki WARYŃSKI



- **1/4 cala**
- **7 mm**
- **Nasadka dwunastokątna, przedłużana**
- **Stal stopowa, chromowo-vanadowa CrV50BV30**
- **Wykonano zgodnie ze standardem DIN 3124**
- **Utwardzona cześć robocza**

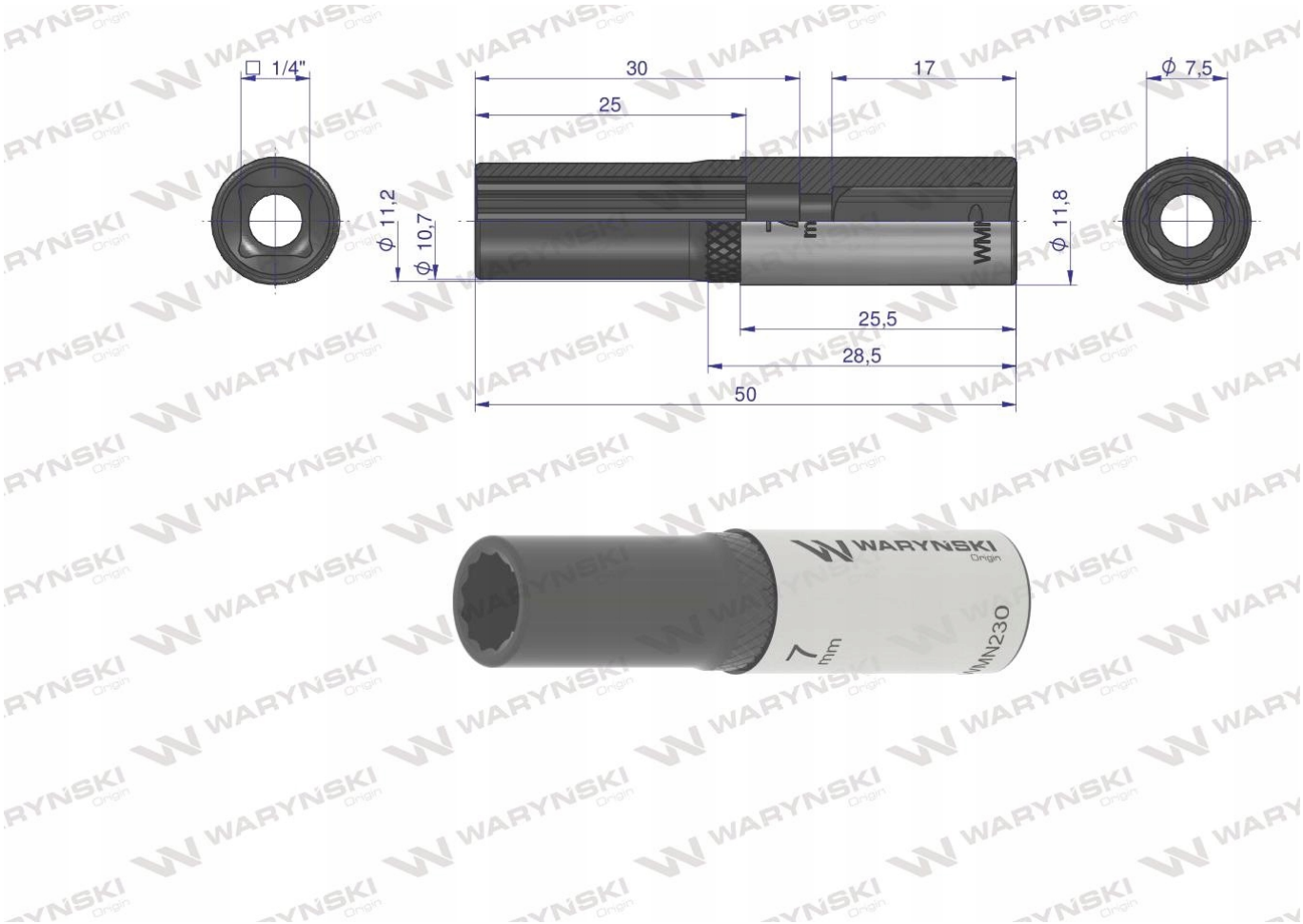
□ 1/4"
30
17
25
ϕ 7,5
ϕ 11,2
ϕ 10,7
ϕ 11,8
25,5
28,5
50
WARYŃSKI
Origin
7 mm



Nasadki Waryński są wyprodukowane ze stali stopowej, chromowo-vanadowej o symbolu CrV50BV30. Dodatek wanadu polepszaja hartowność stali, a chromu podwyższa odporność na korozję i utlenianie.

Origin
WARYŃSKI