Dane aktualne na dzień: 27-11-2026 10:40

Link do produktu: https://utih.pl/nasadka-dwunastokatna-14-8-mm-warynski-p-27546.html



Nasadka dwunastokątna 1/4 8 mm WARYŃSKI

Cena	**7,62 zł**
Czas wysyłki	**24 godziny**
Numer katalogowy	**WMN008**
Kod producenta	**WMN008**
Kod EAN	**5902287153521**
Rodzaj klucza	**nasadowy**
Waga produktu z opakowaniem jednostkowym	**0.03**
Marka	**Waryński**
Kod producenta	**WMN008**
EAN (GTIN)	**5902287153521**

Opis produktu

Nasadka dwunastokątna 1/4" 8 mm WARYŃSKI



- **1/4 cala**
- **8 mm**
- **Nasadka dwunastokątna**
- **Stal stopowa, chromowo-vanadowa CrV50BV30**
- **Wykonano zgodnie ze standardem DIN 3124**

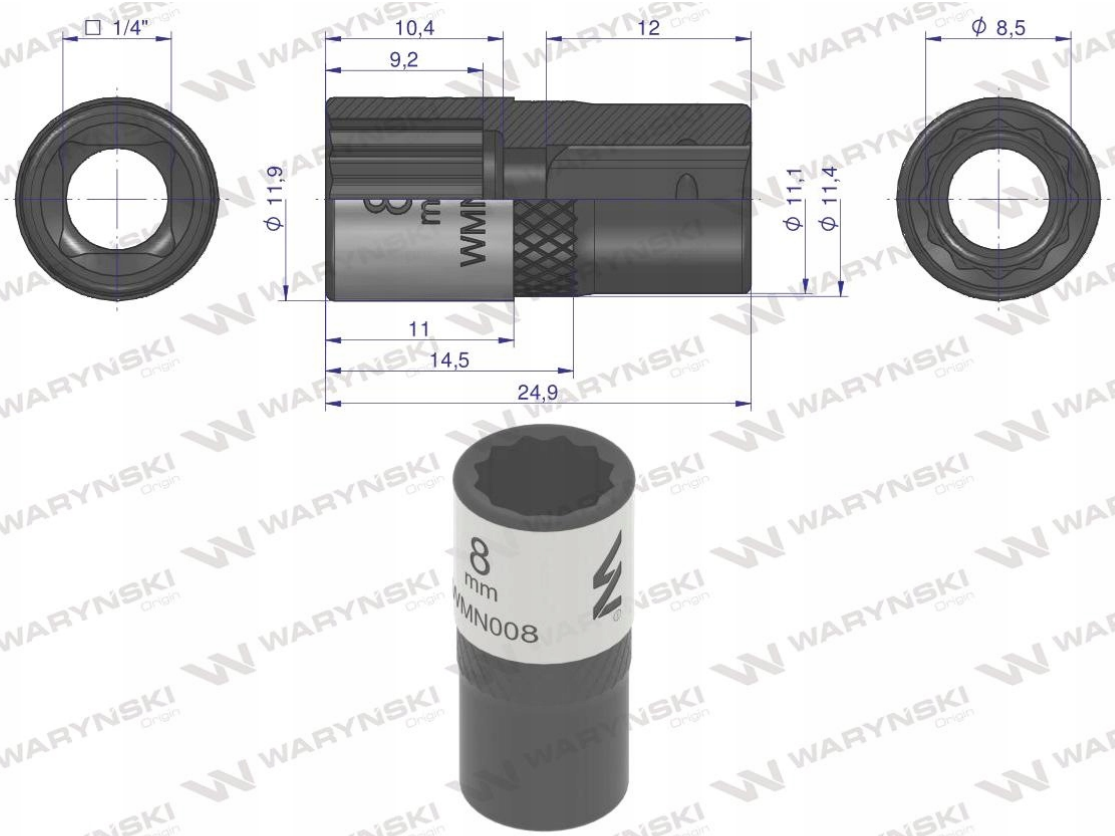
□ 1/4"
10,4
9,2
12
ϕ 8,5
ϕ 11,9
ϕ 11,1
ϕ 11,4
11
14,5
24,9
8
mm
VMN008



Nasadki Waryński są wyprodukowane ze stali stopowej, chromowo-vanadowej o symbolu CrV50BV30. Dodatki wanadu i chromu polepszają hartowność stali, a chromu podwyższa odporność na korozję i utlenianie.