Dane aktualne na dzień: 27-11-2026 12:16

Link do produktu: https://utih.pl/nasadka-dwunastokatna-14-10mm-crv50bv30-din-3124-warynski-p-40839.html



Nasadka dwunastokątna 1/4" 10mm CrV50BV30 DIN 3124 WARYŃSKI

Cena	**7,21 zł**
Dostępność	**Niedostępny**
Czas wysyłki	**24 godziny**
Numer katalogowy	**WMN010**
Kod producenta	**WMN010**
Kod EAN	**5902287153545**
Rodzaj klucza	**nasadowy**
Waga produktu z opakowaniem jednostkowym	**0.03**
Marka	**Waryński**
Kod producenta	**WMN010**
EAN (GTIN)	**5902287153545**

Opis produktu

Nasadka dwunastokątna 1/4". 10 mm. CrV50BV30. DIN 3124. Waryński [WMN010]


10
mm
WMN010



Nasadka dwunastokątna 1/4". 10 mm. CrV50BV30. DIN 3124. Waryński

Rozmiar trzpienia: 1/4 cala

Rozmiar: 10 mm

Materiał: Stal stopowa, chromowo-wanadowa CrV50BV30

Pokrycie antykorozyjne: Metodą electrocoatingu

Standard: Wykonano zgodnie ze standardem DIN 3124

Dodatkowo: Utwardzona cześć robocza

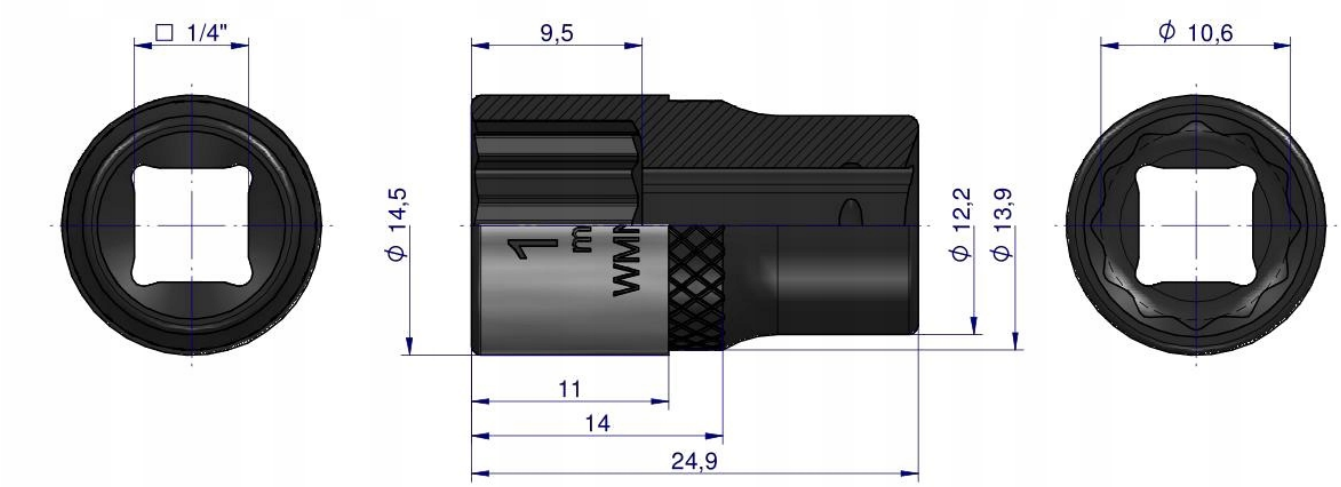



Origin WARYŃSKI