Dane aktualne na dzień: 26-11-2026 07:36

Link do produktu: https://utih.pl/mocowanie-palca-kpl-przetrzasarka-fella-warynski-p-31459.html



Mocowanie palca kpl. przetrząsarka Fella WARYŃSKI

Cena	**29,50 zł**
Czas wysyłki	**24 godziny**
Numer katalogowy	**W-487166**
Kod producenta	**W-487166**
Kod EAN	**5902287026306**
Numer katalogowy oryginału	**487166**
Waga produktu z opakowaniem jednostkowym	**0.2**
Numer katalogowy części	**W-487166**
EAN (GTIN)	**5902287026306**

Opis produktu

Mocowanie palca kpl. zastosowanie przetrząsarka Fella Waryński



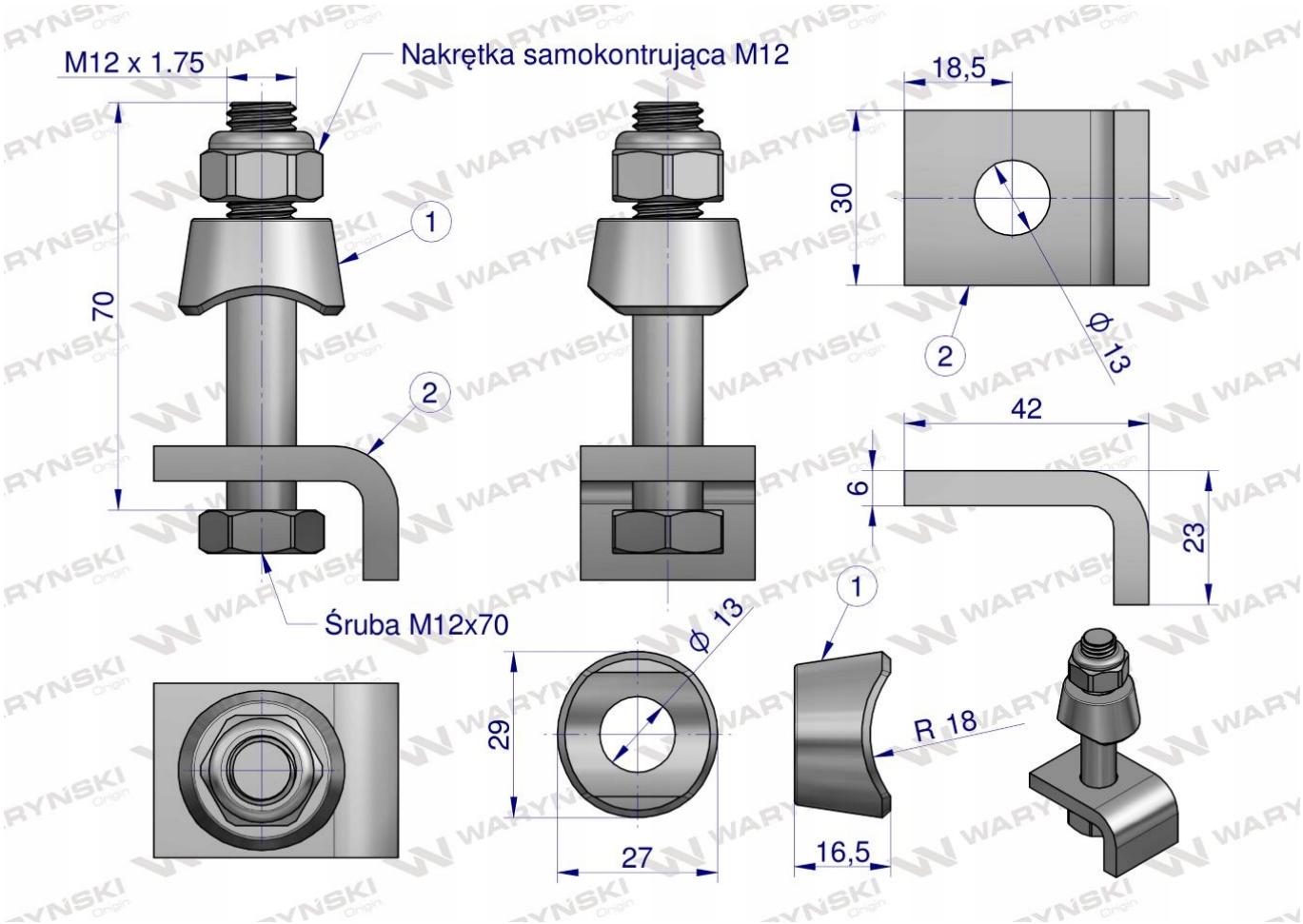
M12 x 1.75
Nakrętka samokontrująca M12
70
1
2
Śruba M12x70
18,5
30
2
Ø 13
42
6
23
1
Ø 13
29
27
R 18
16,5