Dane aktualne na dzień: 27-11-2026 10:12

Link do produktu: https://utih.pl/mocowanie-palca-kpl-galfre-warynski-p-31458.html



Mocowanie palca kpl. Galfre WARYŃSKI

Cena	**19,10 zł**
Czas wysyłki	**24 godziny**
Numer katalogowy	**W-50015**
Kod producenta	**W-50015**
Kod EAN	**5902287032901**
Waga produktu z opakowaniem jednostkowym	**0.1**
Numer katalogowy części	**W-50015**
EAN (GTIN)	**5902287032901**
Numer katalogowy oryginału	**50015**

Opis produktu

Mocowanie palca kpl. zastosowanie Galfre Waryński



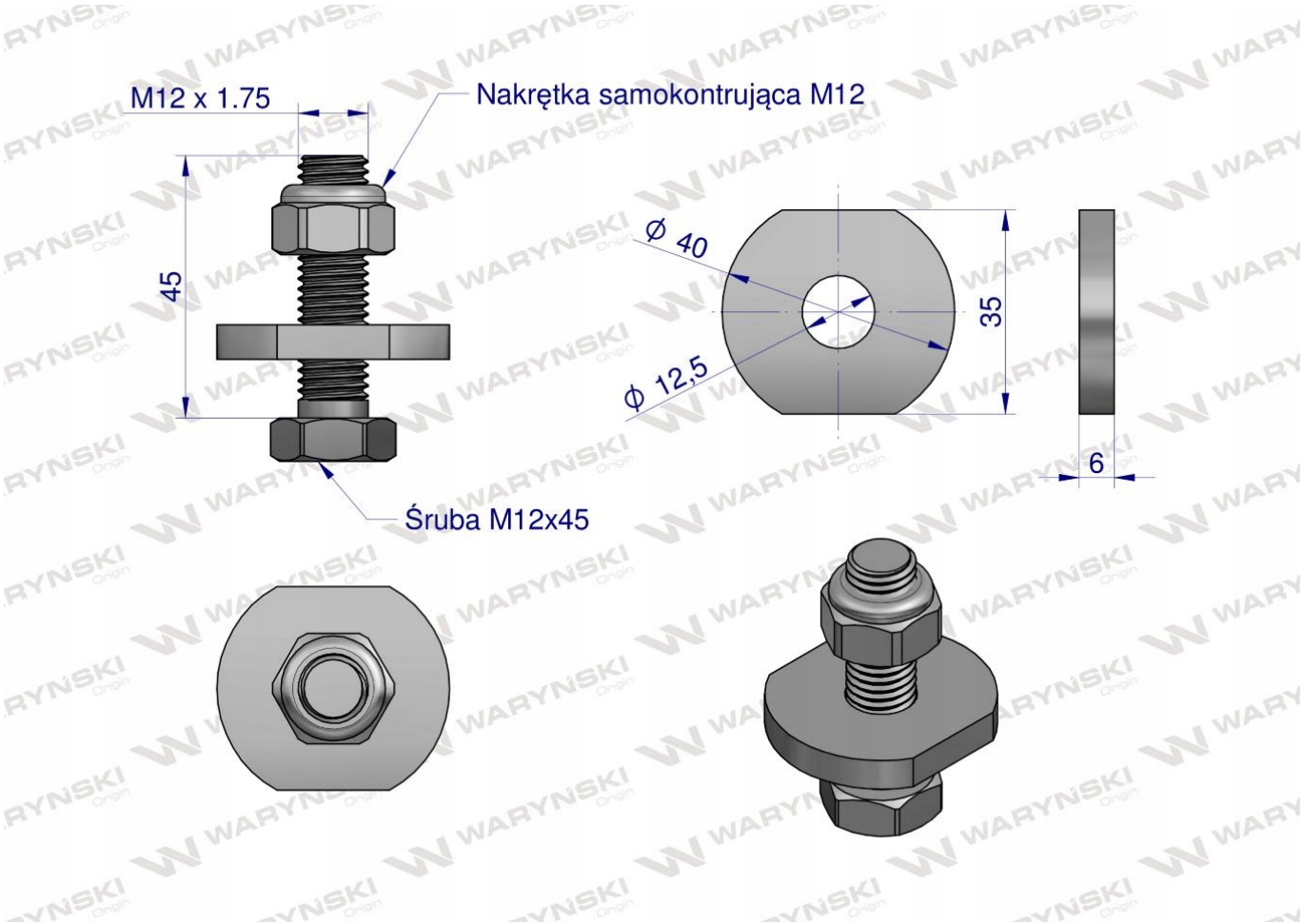
M12 x 1.75
Nakrętka samokontrująca M12
45
Ø 40
Ø 12,5
35
6
Śruba M12x45