Dane aktualne na dzień: 26-11-2026 08:15

Link do produktu: https://utih.pl/mlotek-slusarski-1500g-warynski-p-27095.html



Młotek ślusarski 1500g WARYŃSKI

Cena	**74,50 zł**
Czas wysyłki	**24 godziny**
Numer katalogowy	**WMM115**
Kod producenta	**WMM115**
Kod EAN	**5902287159080**
Waga produktu z opakowaniem jednostkowym	**2**
Marka	**Waryński**
Kod producenta	**WMM115**
EAN (GTIN)	**5902287159080**

Opis produktu

Młotek ślusarski 1500g WARYŃSKI



- **Waga 1500g**
- **Stal węglowa z domieszkami Manganu i Krzemu, zwiększającym naturalną twardość, wytrzymałość i odporność na uderzenia**
- **Trzonek z wytrzymałego włókna szklanego**
- **Twardość części roboczej 50HRC ± 5%**

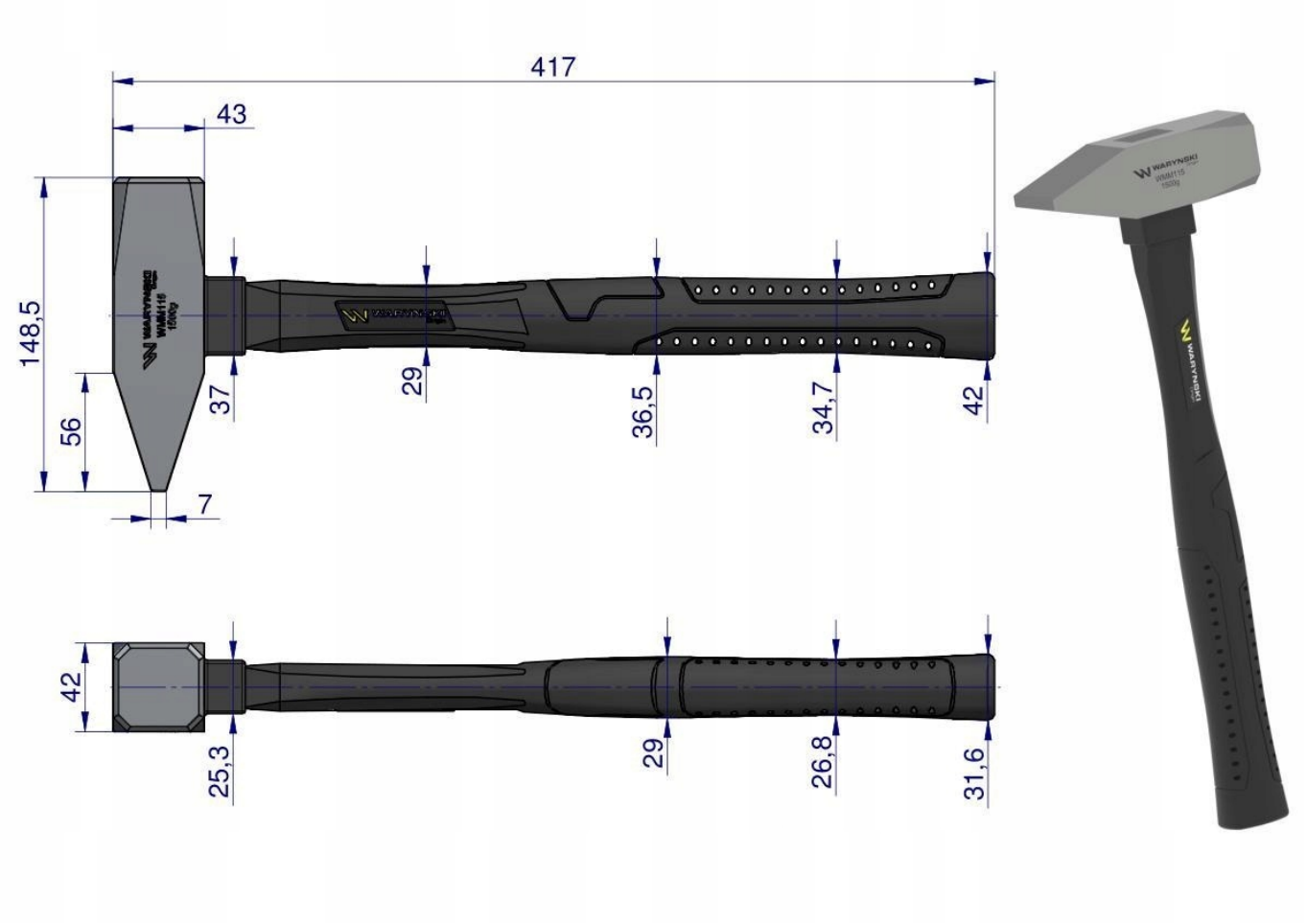

Origin WARYŃSKI