Dane aktualne na dzień: 27-11-2026 10:47

Link do produktu: https://utih.pl/lozysko-oporowe-wyciskowe-wysokie-c-385-ursus-p-27711.html



Łożysko oporowe wyciskowe wysokie C-385 URSUS

Cena	**212,20 zł**
Czas wysyłki	**24 godziny**
Numer katalogowy	**84107010KU**
Kod producenta	**84107010KU**
Kod EAN	**5902287099768**
Waga produktu z opakowaniem jednostkowym	**1.24**
Numer katalogowy części	**84107010KU**
EAN (GTIN)	**5902287099768**
Numer katalogowy oryginału	**84107010**

Opis produktu

Łożysko wyciskowe wysokie (oporowe) Premium, Kraśnik C-385 ORYGINAŁ URSUS


URSUS



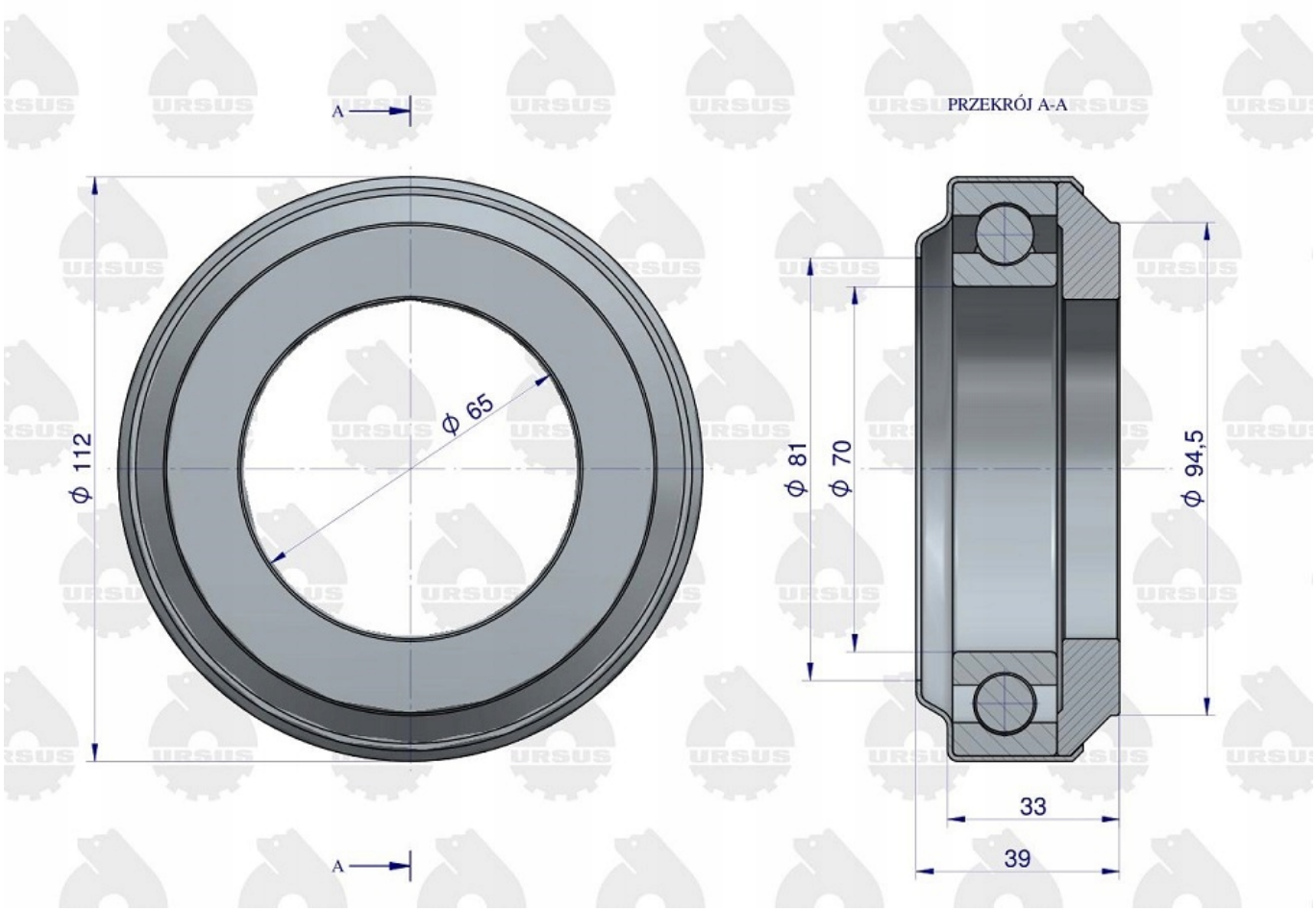



- **Oryginalne łożyska oporowe Ursus produkowane są zgodnie z wymagającą dokumentacją techniczną.**
- **Wkładka każdego oryginalnego łożyska wycisku sprzęgła Ursus jest wykonana ze stali posiadającej własności sprężyste oraz jest znacznie utwardzona.**
- **Wydłuża to żywotność zespołu łożyska, powodując, że produkty są bezkonkurencyjne.**


URSUS
URSUS