Dane aktualne na dzień: 27-11-2026 12:03

Link do produktu: https://utih.pl/lozysko-oporowe-sprzegla-4-dzwigienki-c-385-ursus-p-27709.html



Łożysko oporowe sprzęgła 4-dźwigienki C-385 URSUS

Cena	**205,50 zł**
Czas wysyłki	**24 godziny**
Numer katalogowy	**88108030KU**
Kod producenta	**88108030KU**
Kod EAN	**5902287099744**
Waga produktu z opakowaniem jednostkowym	**0.9**
Numer katalogowy części	**88108030KU**
EAN (GTIN)	**3000000014455**

Opis produktu

Łożysko wyciskowe (oporowe) sprzęgła 4-dźwigienki Premium, Kraśnik C-385 ORYGINAŁ URSUS


URSUS



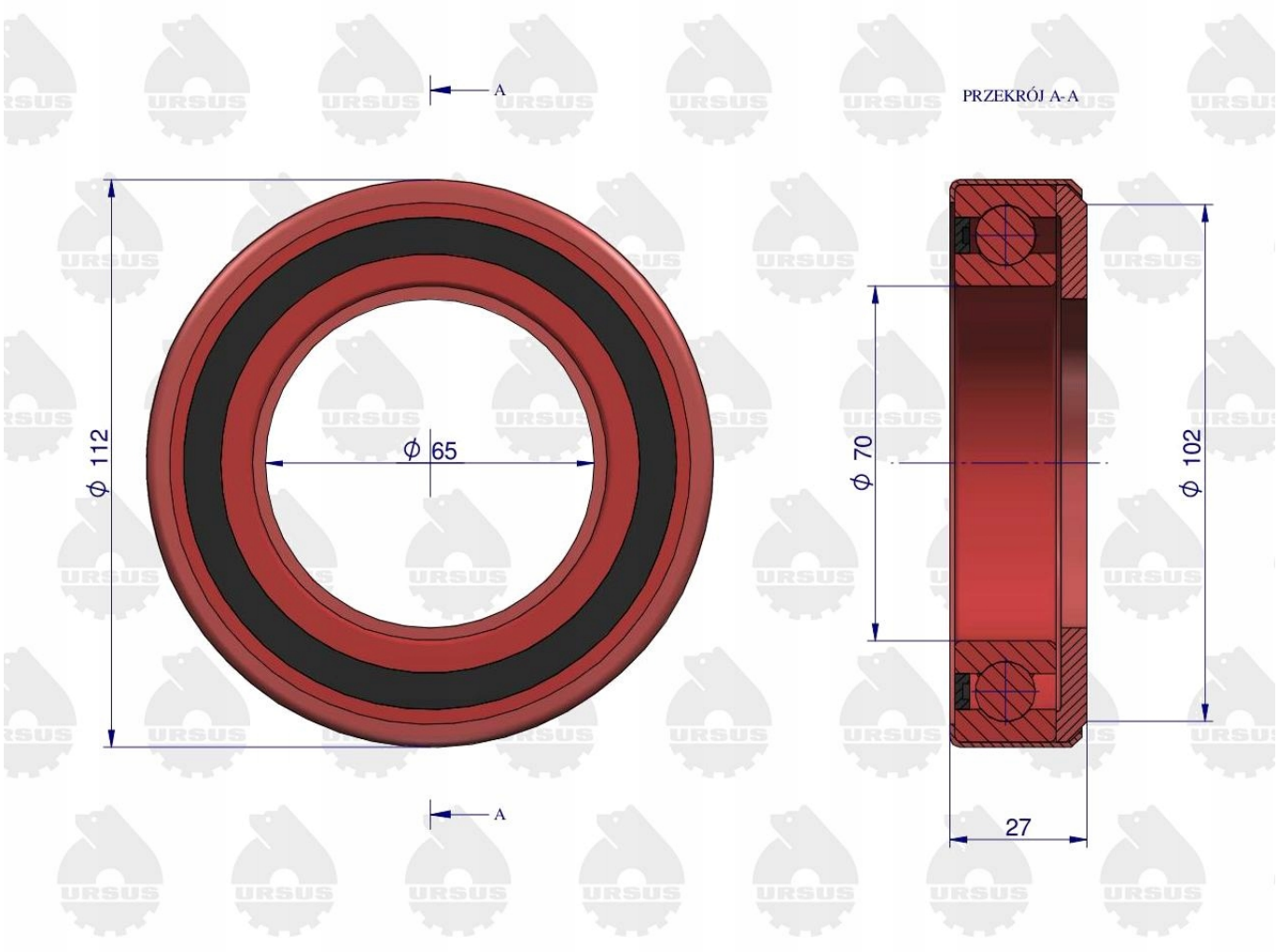



- **Oryginalne łożyska oporowe Ursus produkowane są zgodnie z wymagającą dokumentacją techniczną.**
- **Wkładka każdego oryginalnego łożyska wycisku sprzęgła Ursus jest wykonana ze stali posiadającej własności sprężyste oraz jest znacznie utwardzona.**
- **Wydłuża to żywotność zespołu łożyska, powodując, że produkty są bezkonkurencyjne.**


URSUS
URSUS