Dane aktualne na dzień: 26-11-2026 12:31

Link do produktu: https://utih.pl/linka-na-kulke-do-rozdzielacza-4500mm-warynski-p-27673.html



Linka na kulkę do rozdzielacza 4500mm WARYŃSKI

Cena	**153,10 zł**
Czas wysyłki	**24 godziny**
Numer katalogowy	**W-L4500KS**
Kod producenta	**W-L4500KS**
Kod EAN	**5902287171785**
Waga produktu z opakowaniem jednostkowym	**1.15**
Numer katalogowy części	**W-L4500KS**
EAN (GTIN)	**5902287171785**

Opis produktu

Linka do sterowania rozdzielaczem na kulkę (stalowa) L-4500mm Waryński



- **długość: 4500mm**
- **typ: cięgno ciągnąco-pchające PUSH-PULL**
- **nakrętka (końcówka linki): M6 - na śrubie M6x55**
- **rodzaj sterowania: kulka stalowa SØ13.9mm**
- **regulator: M16x1.5 + naktrętka M16x1.5 niska**
- **osłona: PUSH-PULL Ø9.6mm**
- **linka zbrojona (stal nierdzewna 3.2mm)**

Linka (cięgno) służy do sterowania sekcjami rozdzielacza hydraulicznego za pośrednictwem Joysticka.





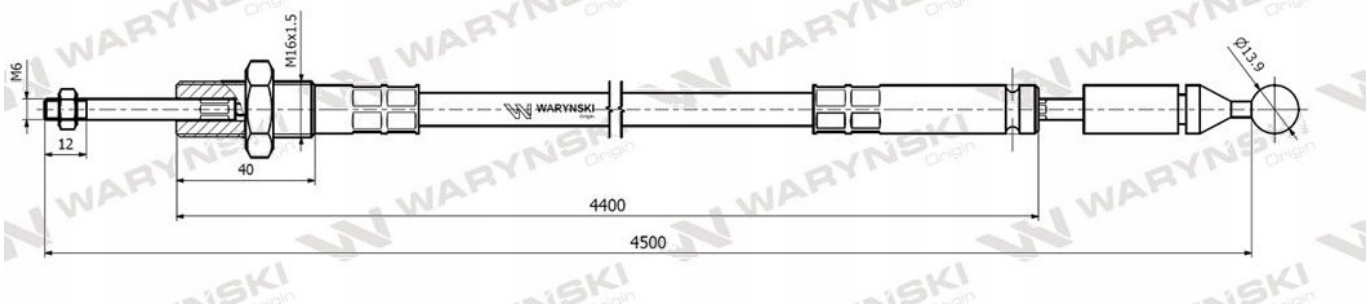

Origin WARYŃSKI