Dane aktualne na dzień: 26-11-2026 08:16

Link do produktu: https://utih.pl/lemieszyk-boczny-prawy-kongskilde-delta-flex-warynski-p-38969.html



Lemieszyk boczny prawy Kongskilde Delta Flex WARYŃSKI

Cena	**92,00 zł**
Czas wysyłki	**24 godziny**
Numer katalogowy	**W-101003131**
Kod producenta	**W-101003131**
Kod EAN	**5902287240405**
Numer katalogowy oryginału	**101003131**
Waga produktu z opakowaniem jednostkowym	**2.15**
Numer katalogowy części	**W-101003131**
EAN (GTIN)	**5902287240405**

Opis produktu

Lemieszyk, boczny prawy, zastosowanie Kongskilde Delta Flex, Waryński [W-101003131]



- **Części robocze marki Waryński wykonane są z niezwykle wytrzymałej i odpornej na ścieranie stali borowej pochodzącej z europejskich hut.**
- **Każda, nawet najmniejsza dostawa, posiada dołączony certyfikat potwierdzający skład materiałowy.**
- **Stal borowa posiada właściwości szczególnie przydatne w zastosowaniach konstrukcyjnych wymagających dużej wytrzymałości.**
- **Połączenie wysokogatunkowej stali borowej, monitorowanego procesu obróbki cieplnej oraz skrupulatna kontrola jakości produktów Waryński to gwarancja wydłużonego okresu eksploatacji.**
- **Produkty Waryński to oszczędność kosztów związanych z powolnym ścieraniem i zużyciem części roboczych.**
- **Wszystkie rodzaje otworów są wykonane w specjalny sposób minimalizujący naprężenia oraz zmniejszający ryzyko pęknięć.**

Lemieszyk prawy Horsch 60x25mm

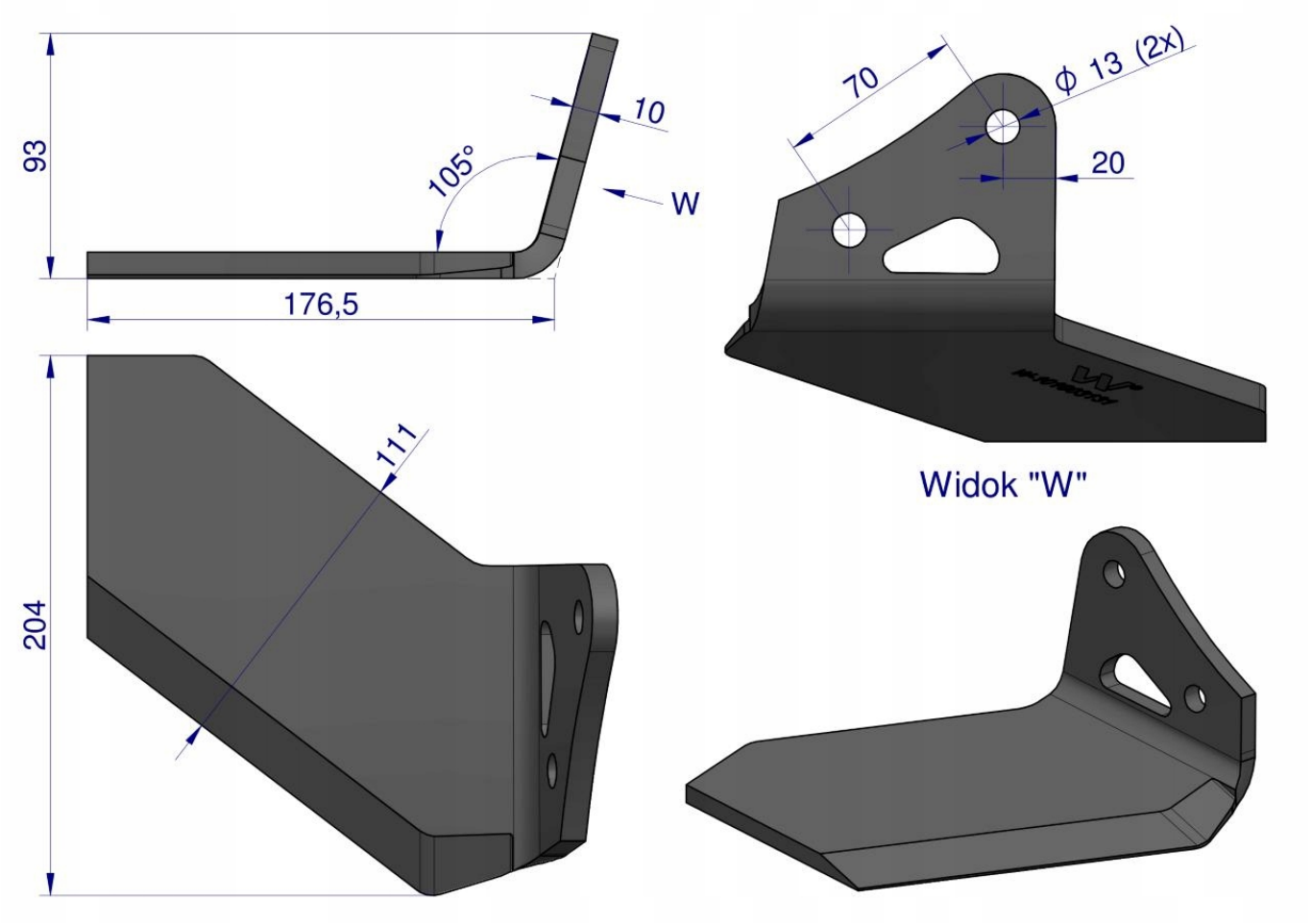

Origin WARYŃSKI