Dane aktualne na dzień: 26-11-2026 08:14

Link do produktu: https://utih.pl/lemiesz-prawy-16-overum-plug-warynski-p-30862.html



Lemiesz prawy 16" Overum Pług WARYŃSKI

Cena	**156,50 zł**
Czas wysyłki	**24 godziny**
Numer katalogowy	**W-94600**
Kod producenta	**W-94600**
Kod EAN	**5902287150445**
Waga produktu z opakowaniem jednostkowym	**3.95**
Numer katalogowy części	**W-94600**
EAN (GTIN)	**5902287150445**

Opis produktu

Lemiesz prawy 16" Overum Pług stal borowa Waryński


WARYŃSKI



ŚRUBY WSPÓŁPRACUJĄCE: 2 x W-173121235 (dostępne na innej naszej aukcji)

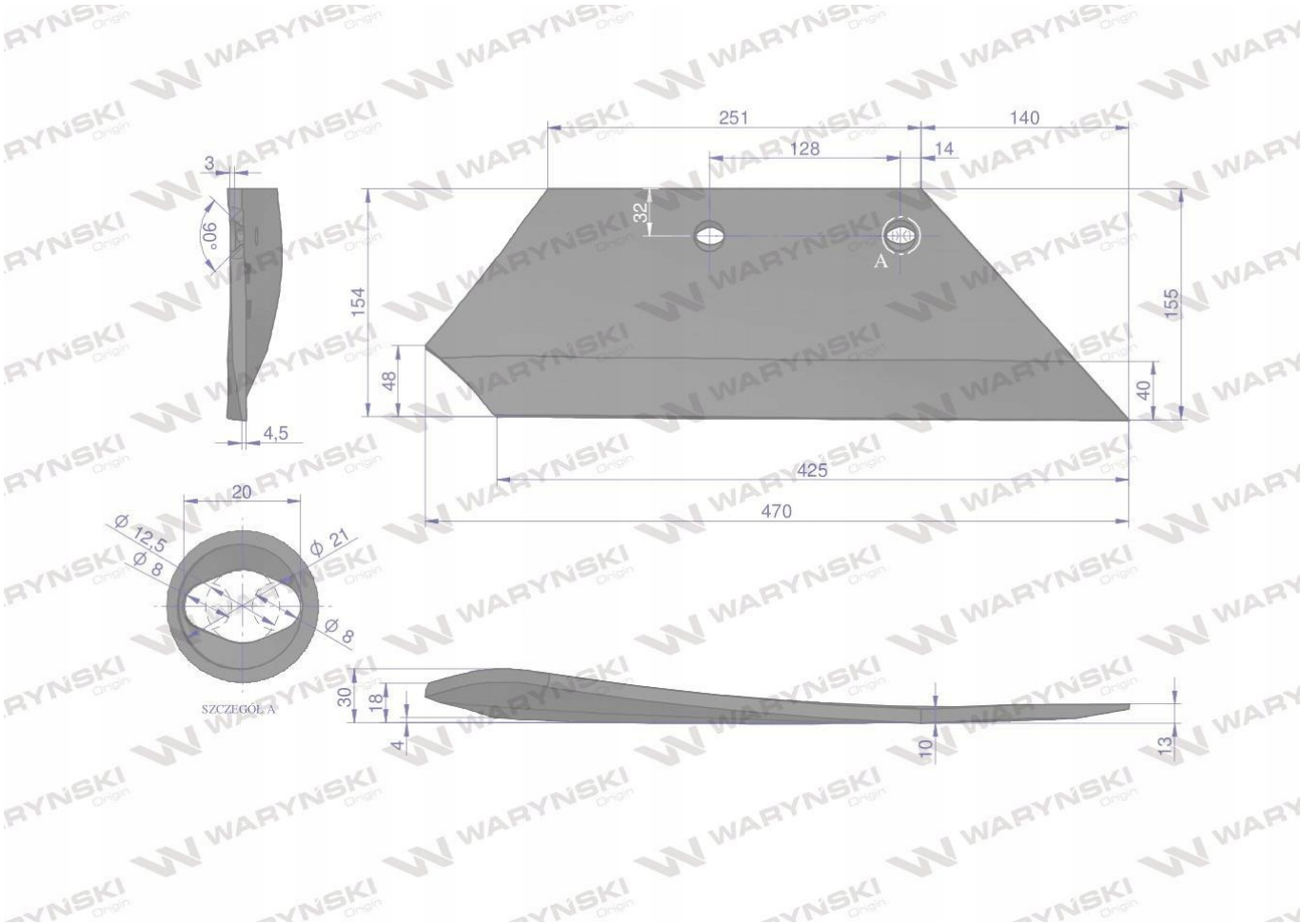

Części robocze marki WARYŃSKI wykonane są z niezwykle wytrzymałej i odpornej na ścieranie stali borowej pochodzącej z europejskich hut. Każda, nawet najmniejsza dostawa, posiada dołączony certyfikat potwierdzający skład materiałowy. Stal borowa posiada właściwości szczególnie przydatne w zastosowaniach konstrukcyjnych wymagających dużej wytrzymałości.

Połączenie wysokogatunkowej stali borowej, monitorowanego procesu obróbki cieplnej oraz skrupulatna kontrola jakości produktów WARYŃSKI to gwarancja wydłużonego okresu eksploatacji.

Produkty WARYŃSKI to oszczędność kosztów związanych z powolnym ścieraniem i zużyciem części roboczych.

W trosce o trwałość naszych produktów oraz zadowolenie klientów proces produkcji lemieszy WARYŃSKI nie zakłada operacji spawania. Wszystkie rodzaje otworów są wykonane w specjalny sposób minimalizujący naprężenia oraz zmniejszający ryzyko pęknięć.