Dane aktualne na dzień: 27-11-2026 12:07

Link do produktu: https://utih.pl/lemiesz-172-mm-listwowy-lewy-szerokosc-wyorywania-580-grimme-warynski-p-38776.html



Lemiesz 172 mm listwowy lewy szerokość wyorywania 580 Grimme WARYŃSKI

Cena	**96,00 zł**
Czas wysyłki	**24 godziny**
Numer katalogowy	**W-089000300**
Kod producenta	**W-089000300**
Kod EAN	**5902287245233**
Waga produktu z opakowaniem jednostkowym	**4**
Numer katalogowy części	**W-089000300**
EAN (GTIN)	**5902287245233**
Numer katalogowy oryginału	**089000300**

Opis produktu

Lemiesz 172 mm, listwowy lewy szerokość wyorywania 580, zastosowanie Grimme, Waryński [W-089000300]

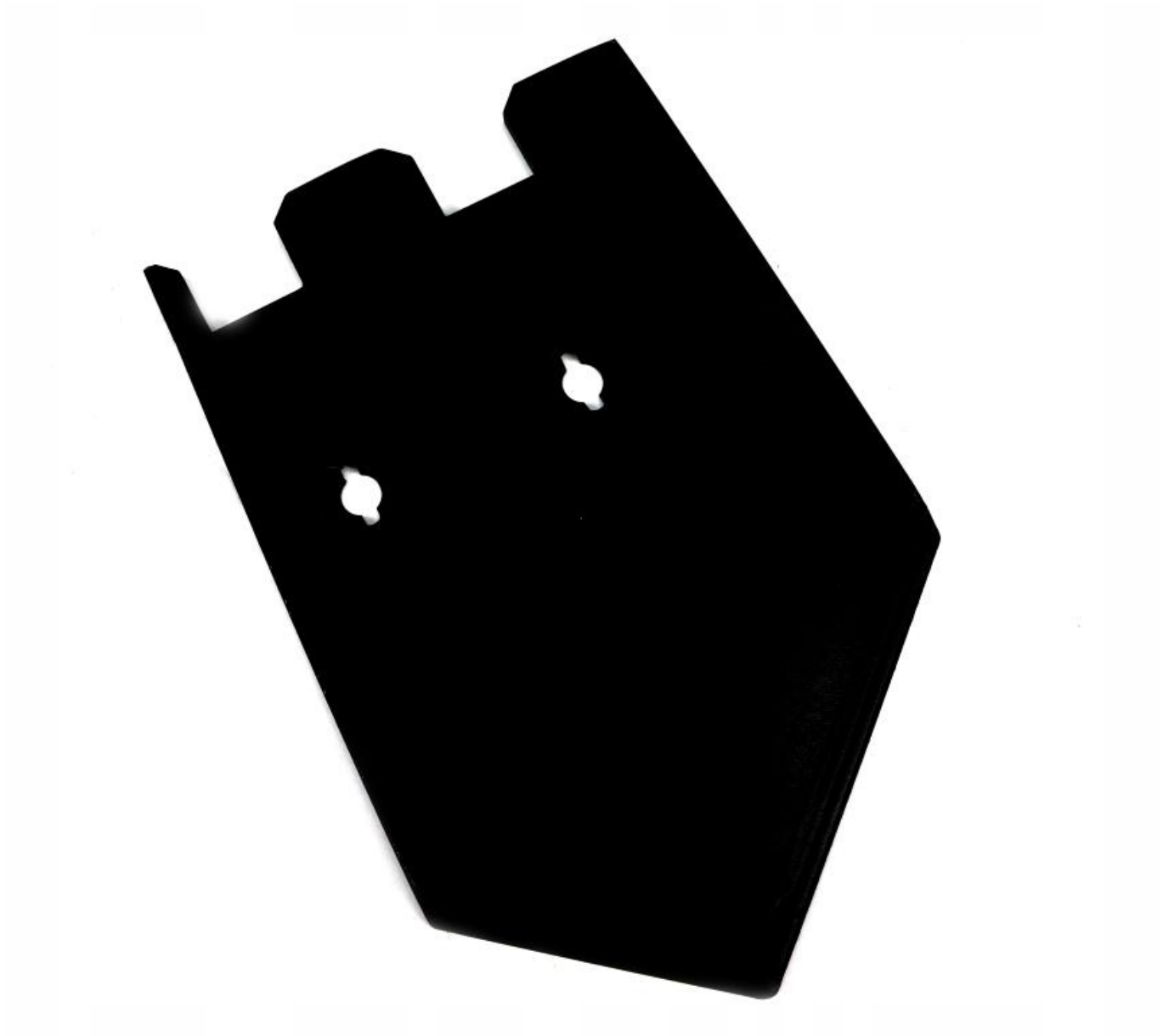

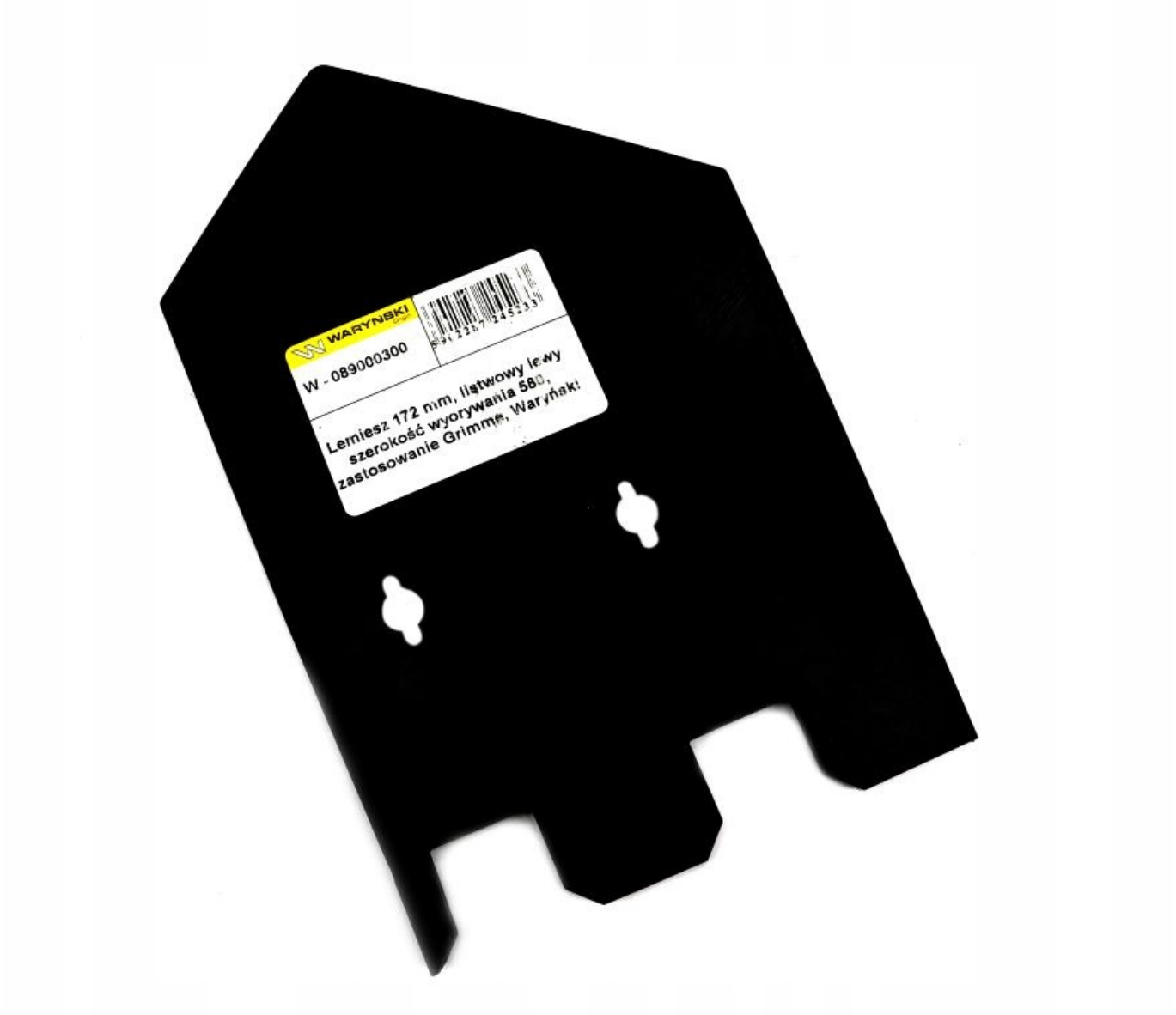

Części robocze marki WARYŃSKI wykonane są z niezwykle wytrzymałej i odpornej na ścieranie stali borowej pochodzącej z europejskich hut. Każda, nawet najmniejsza dostawa, posiada dołączony certyfikat potwierdzający skład materiałowy.

Stal borowa posiada właściwości szczególnie przydatne w zastosowaniach konstrukcyjnych wymagających dużej wytrzymałości.

Połączenie wysokogatunkowej stali borowej, monitorowanego procesu obróbki cieplnej oraz skrupulatna kontrola jakości produktów WARYŃSKI to gwarancja wydłużonego okresu eksploatacji.

Produkty WARYŃSKI to oszczędność kosztów związanych z powolnym ścieraniem i zużyciem części roboczych.

Wszystkie rodzaje otworów są wykonane w specjalny sposób minimalizujący naprężenia oraz zmniejszający ryzyko pęknięć.

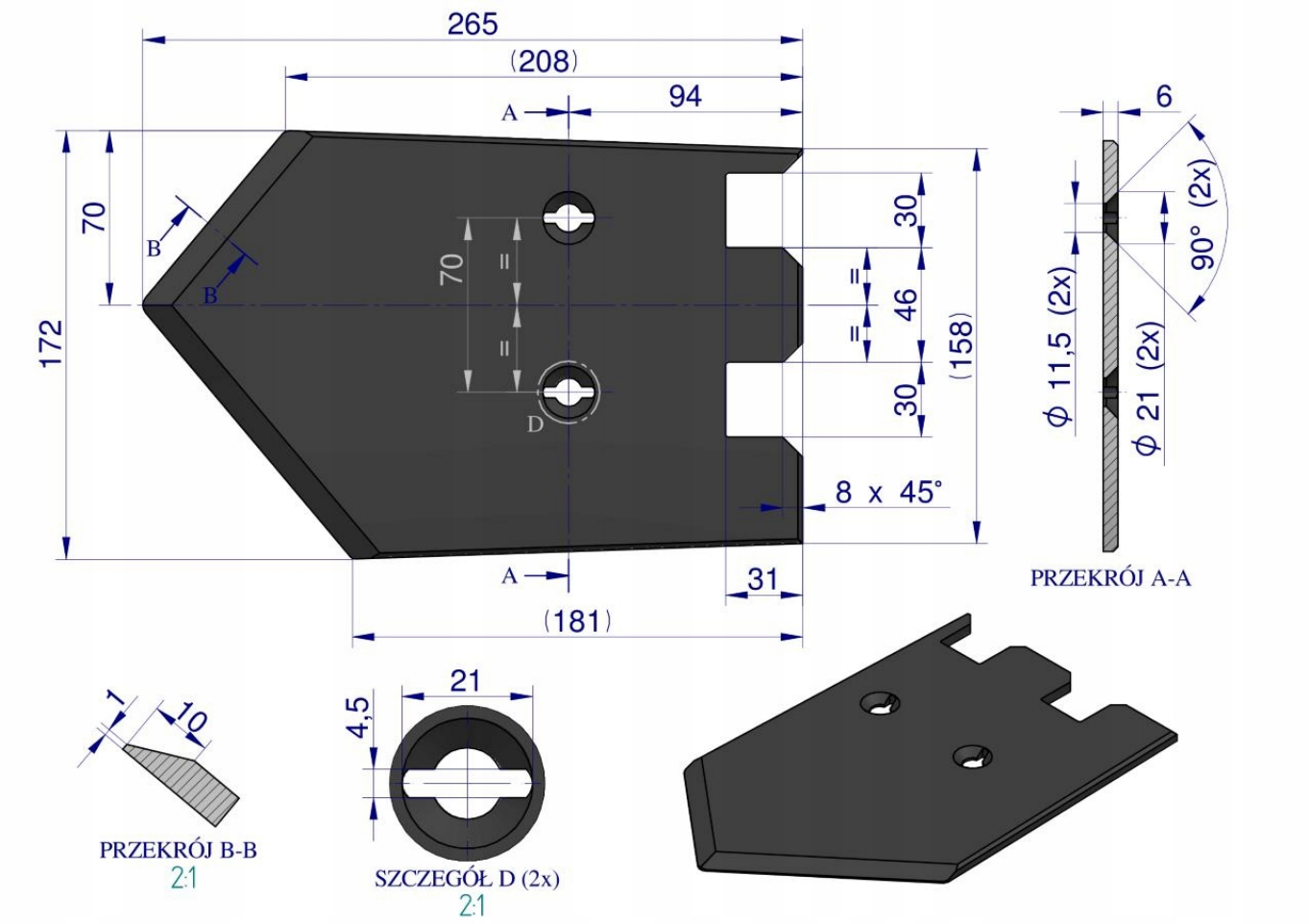

Origin WARYŃSKI