Dane aktualne na dzień: 27-11-2026 12:07

Link do produktu: https://utih.pl/lancuch-rolkowy-wzmocniony-przemyslowy-16bh-1-r1-1-25-m-warynski-p-37012.html



Łańcuch rolkowy wzmocniony przemysłowy 16BH-1 (R1 1) 2.5 m WARYŃSKI

Cena	**275,80 zł**
Czas wysyłki	**24 godziny**
Numer katalogowy	**W-L16BH1-2.5M**
Kod producenta	**W-L16BH1-2.5M**
Kod EAN	**5902287167344**
Waga produktu z opakowaniem jednostkowym	**7.95**
Numer katalogowy części	**W-L16BH1-2.5M**
EAN (GTIN)	**5902287167344**

Opis produktu

Łańcuch rolkowy wzmocniony przemysłowy 16BH-1 (R1 1) 2.5 m Waryński [W-L16BH1-2.5M]



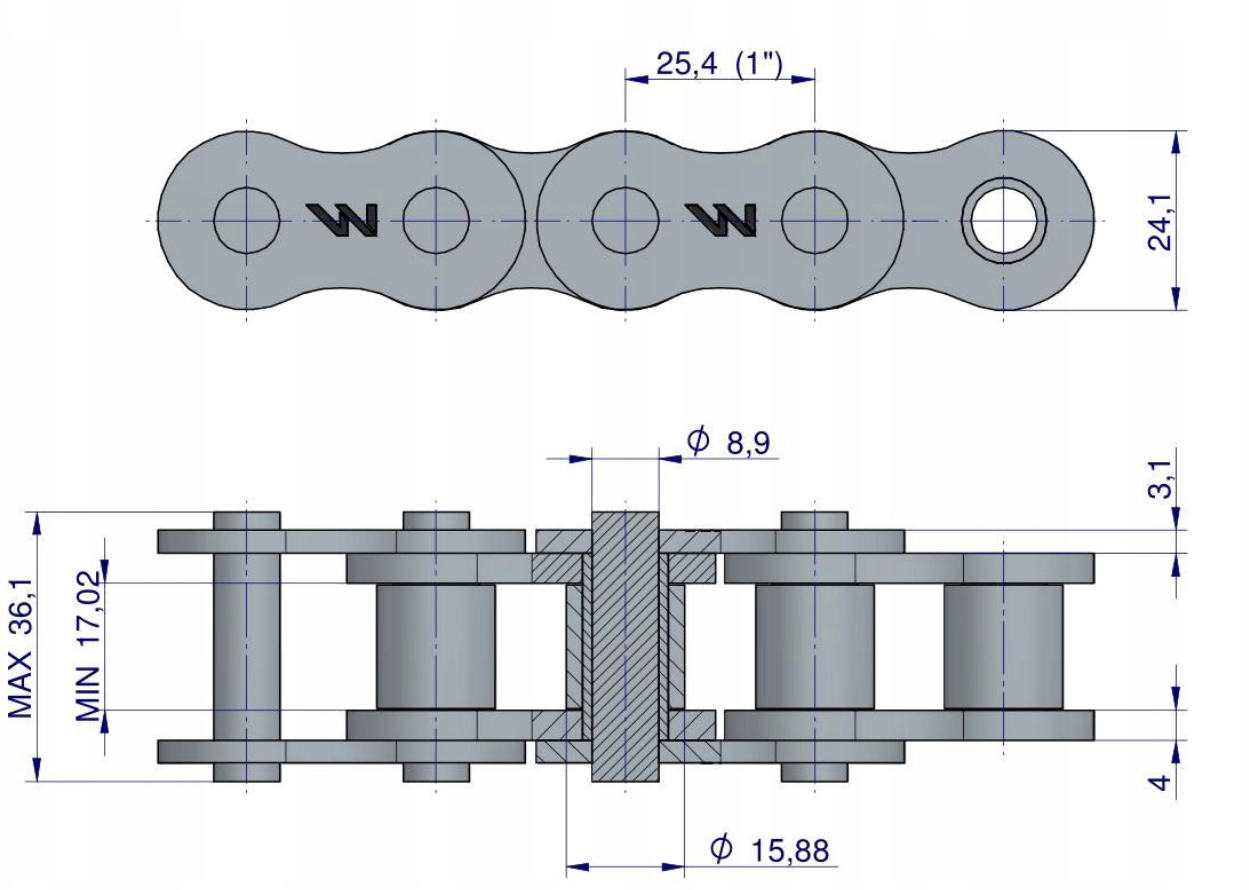
25,4 (1")
24,1
ϕ 8,9
3,1
MAX 36,1
MIN 17,02
4
ϕ 15,88


Origin
WARYŃSKI