Dane aktualne na dzień: 27-11-2026 12:08

Link do produktu: https://utih.pl/lancuch-rolkowy-wzmocniony-przemyslowy-16ah-2-ansi-a-80h-r2-1-5m-warynski-p-35578.html



Łańcuch rolkowy wzmocniony przemysłowy 16AH-2 ANSI A 80H (R2 1) 5m WARYŃSKI

Cena	**1 050,00 zł**
Czas wysyłki	**24 godziny**
Numer katalogowy	**W-L16AH2**
Kod producenta	**W-L16AH2**
Kod EAN	**5902287174656**
Waga produktu z opakowaniem jednostkowym	**31.6**
Numer katalogowy części	**W-L16AH2**
EAN (GTIN)	**5902287174656**

Opis produktu

Łańcuch rolkowy wzmocniony przemysłowy 16AH-2 ANSI A 80H (R2 1) 5 m Waryński [W-L16AH2]



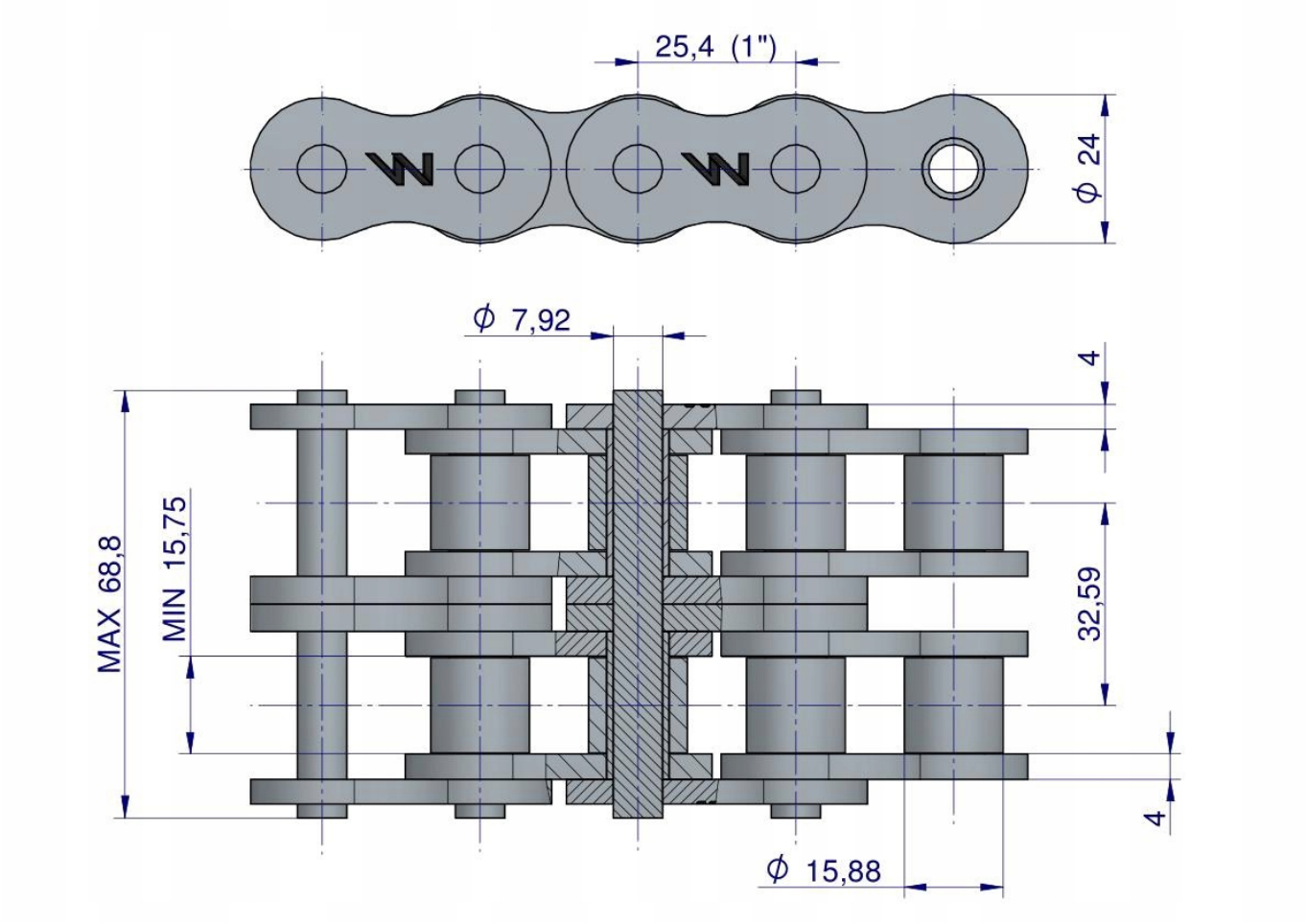

Origin WARYŃSKI