Dane aktualne na dzień: 27-11-2026 12:07

Link do produktu: https://utih.pl/lancuch-rolkowy-wzmocniony-przemyslowy-12bh-1r1-34-25-m-warynski-p-37016.html



Łańcuch rolkowy wzmocniony przemysłowy 12BH-1(R1 3/4) 2.5 m WARYŃSKI

Cena	**143,20 zł**
Czas wysyłki	**24 godziny**
Numer katalogowy	**W-L12BH1-2.5M**
Kod producenta	**W-L12BH1-2.5M**
Kod EAN	**5902287167337**
Waga produktu z opakowaniem jednostkowym	**3.45**
Numer katalogowy części	**W-L12BH1-2.5M**
EAN (GTIN)	**5902287167337**

Opis produktu

Łańcuch rolkowy wzmocniony przemysłowy 12BH-1(R1 3/4) 2.5 m Waryński [W-L12BH1-2.5M]




WARYŃSKI
Origin
ŁAŃCUCH ROLKOWY
GB Roller Chain
RU Роликовая цеп
DE Rollenkette
ODPORNOŚĆ NA ŚCIERANIE
WYTRZYMAŁOŚĆ NA ROZCIĄGANIE
ODPORNOŚĆ NA ZRYWANIE
IDEALNA WSPÓŁPRACA Z KOŁAMI
WARYŃSKI
Origin
Łańcuch rolkowy 12B-1(R1 3/4) 5 m
W-L12B1
Ilość: 1
5 902287 838552
WARYŃSKI
Origin
ŻELAZNA
36 MIESIĘCY
GWARANCJA
www.warynski.org

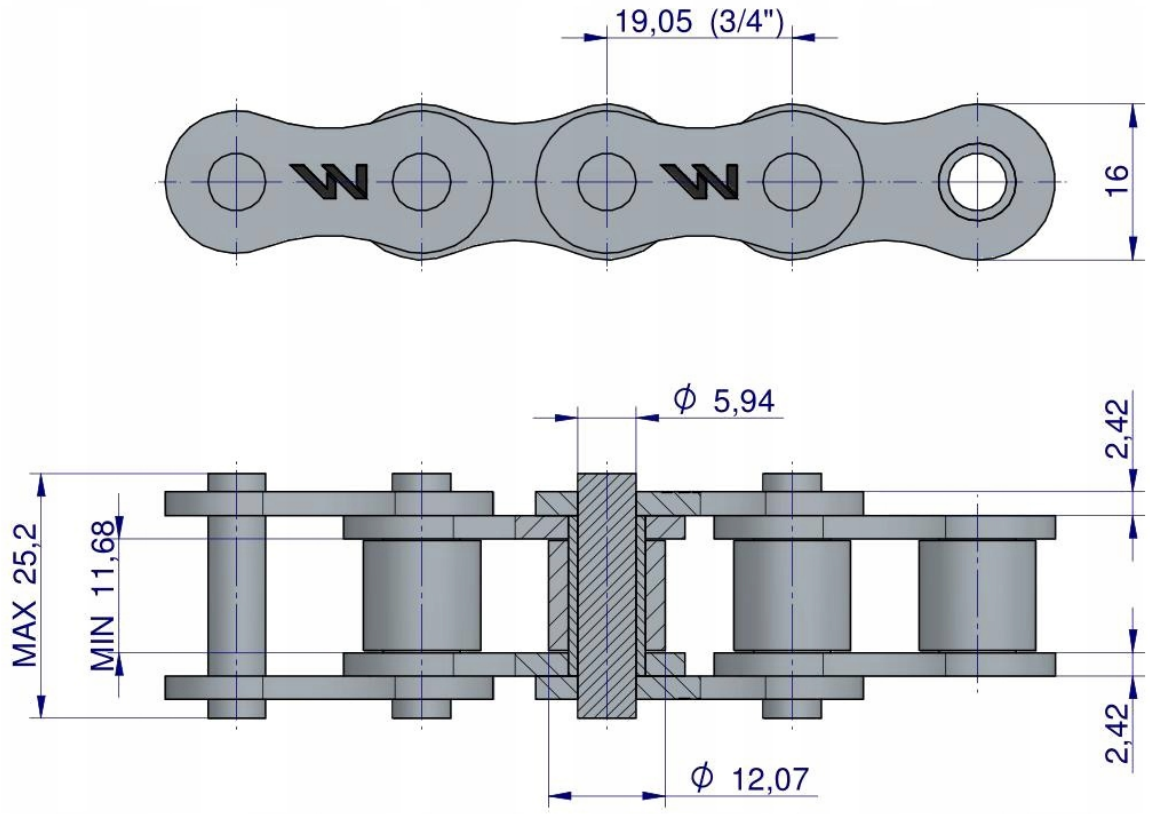

Origin WARYŃSKI