Dane aktualne na dzień: 27-11-2026 12:07

Link do produktu: https://utih.pl/lancuch-rolkowy-wzmocniony-przemyslowy-08bh-1-r1-12-25m-warynski-p-38571.html



Łańcuch rolkowy wzmocniony przemysłowy 08BH-1 (R1 1/2) 2.5m WARYŃSKI

Cena	**85,50 zł**
Czas wysyłki	**24 godziny**
Numer katalogowy	**W-L08BH1-2.5M**
Kod producenta	**W-L08BH1-2.5M**
Kod EAN	**5902287167313**
Waga produktu z opakowaniem jednostkowym	**2.05**
Numer katalogowy części	**W-L08BH1-2.5M**
EAN (GTIN)	**5902287167313**

Opis produktu

Łańcuch rolkowy wzmocniony przemysłowy 08BH-1 (R1 1/2) 2.5 m Waryński [W-L08BH1-2.5M]



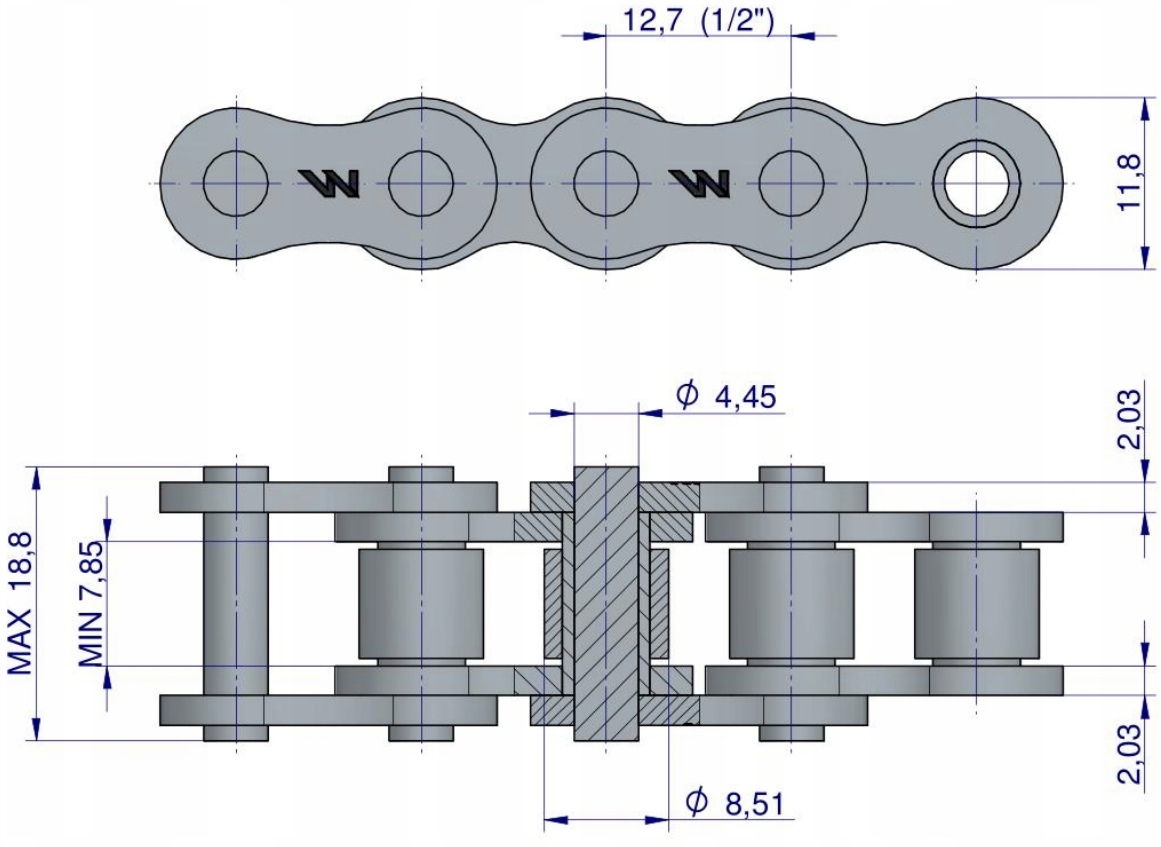
12,7 (1/2")
11,8
ϕ 4,45
2,03
MAX 18,8
MIN 7,85
2,03
ϕ 8,51


Origin
WARYŃSKI