Dane aktualne na dzień: 27-11-2026 12:05

Link do produktu: https://utih.pl/lancuch-rolkowy-wzmocniony-28a-1-ansi-a-140-r1-134-5m-warynski-p-37009.html



Łańcuch rolkowy wzmocniony 28A-1 ANSI A 140 (R1 1.3/4) 5m WARYŃSKI

Cena	**1 135,90 zł**
Czas wysyłki	**24 godziny**
Numer katalogowy	**W-L28A1**
Kod producenta	**W-L28A1**
Kod EAN	**5902287173987**
Waga produktu z opakowaniem jednostkowym	**39.7**
Numer katalogowy części	**W-L28A1**
EAN (GTIN)	**5902287173987**

Opis produktu

Łańcuch rolkowy wzmocniony 28A-1 ANSI A 140 (R1 1.3/4) 5m Waryński [W-L28A1]



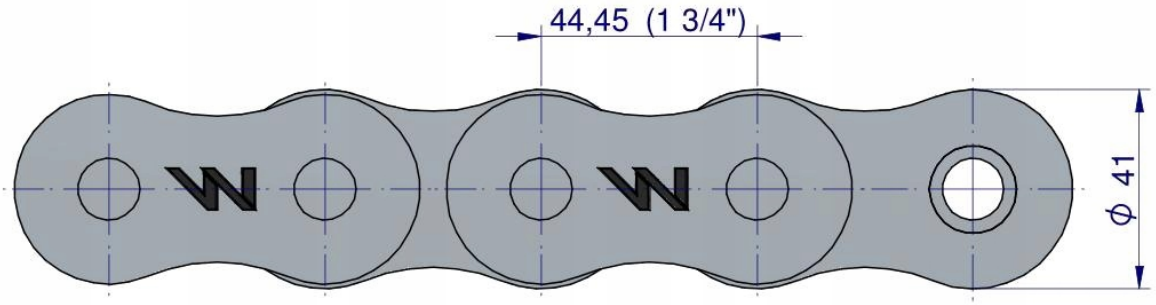
44,45 (1 3/4")
ϕ 41

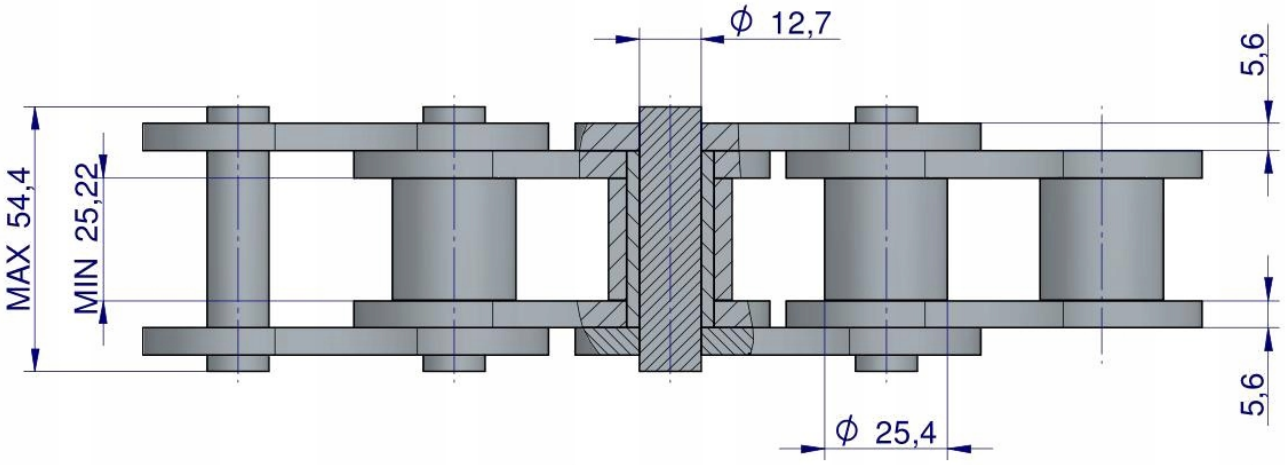
ϕ 12,7
5,6
MAX 54,4
MIN 25,22
5,6
ϕ 25,4


Origin
WARYŃSKI