Dane aktualne na dzień: 27-11-2026 12:05

Link do produktu: https://utih.pl/lancuch-rolkowy-wzmocniony-16a-1-ansi-a-80-r1-1-25m-warynski-p-37011.html



Łańcuch rolkowy wzmocniony 16A-1 ANSI A 80 (R1 1) 2.5m WARYŃSKI

Cena	**241,00 zł**
Czas wysyłki	**24 godziny**
Numer katalogowy	**W-L16A1-2.5M**
Kod producenta	**W-L16A1-2.5M**
Kod EAN	**5902287168815**
Waga produktu z opakowaniem jednostkowym	**6.7**
Numer katalogowy części	**W-L16A1-2.5M**
EAN (GTIN)	**5902287168815**

Opis produktu

Łańcuch rolkowy wzmocniony 16A-1 ANSI A 80 (R1 1) 2.5m Waryński [W-L16A1-2.5M]



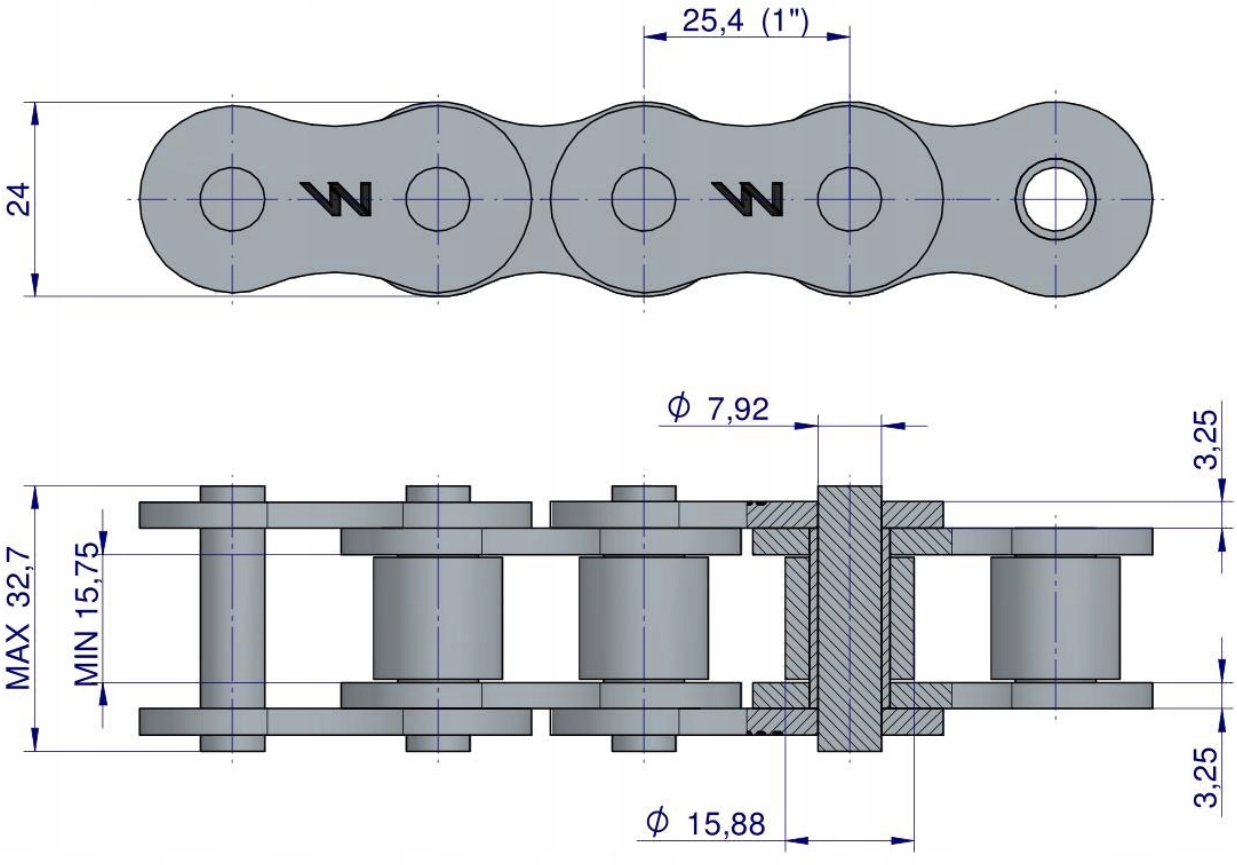
25,4 (1")
24
ϕ 7,92
3,25
MAX 32,7
MIN 15,75
3,25
ϕ 15,88


Origin
WARYŃSKI