Dane aktualne na dzień: 27-11-2026 12:05

Link do produktu: https://utih.pl/lancuch-rolkowy-wzmocniony-12a-1-ansi-a-60-r1-34-25m-warynski-p-37014.html



Łańcuch rolkowy wzmocniony 12A-1 ANSI A 60 (R1 3/4) 2.5m WARYŃSKI

Cena	**183,90 zł**
Czas wysyłki	**24 godziny**
Numer katalogowy	**W-L12A1-2.5M**
Kod producenta	**W-L12A1-2.5M**
Kod EAN	**5902287168808**
Waga produktu z opakowaniem jednostkowym	**3.85**
Numer katalogowy części	**W-L12A1-2.5M**
EAN (GTIN)	**5902287168808**

Opis produktu

Łańcuch rolkowy wzmocniony 12A-1 ANSI A 60 (R1 3/4) 2.5m Waryński [W-L12A1-2.5M]



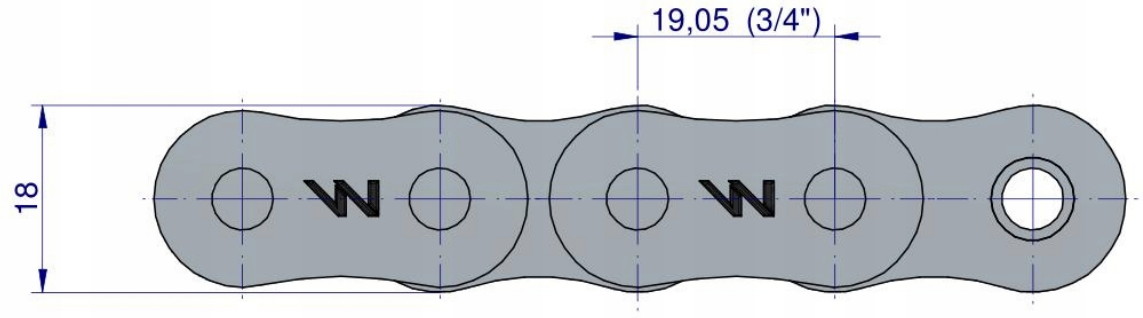
19,05 (3/4")
18

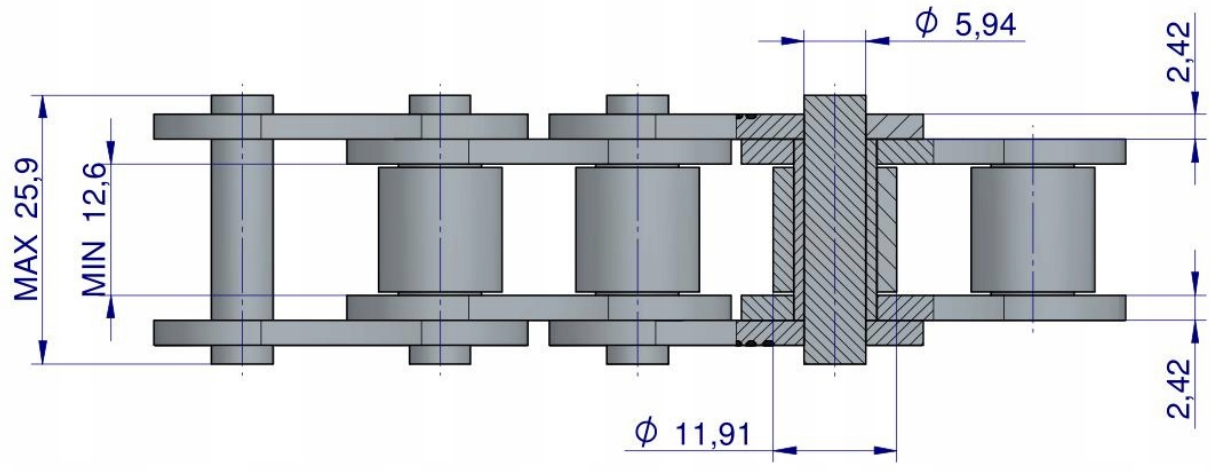
ϕ 5,94
2,42
MAX 25,9
MIN 12,6
2,42
ϕ 11,91


Origin
WARYŃSKI