Dane aktualne na dzień: 27-11-2026 12:05

Link do produktu: https://utih.pl/lancuch-rolkowy-wzmocniony-08a-1-ansi-a-40-r1-12-25m-warynski-p-38569.html



Łańcuch rolkowy wzmocniony 08A-1 ANSI A 40 (R1 1/2) 2.5m WARYŃSKI

Cena	**84,90 zł**
Czas wysyłki	**24 godziny**
Numer katalogowy	**W-L08A1-2.5M**
Kod producenta	**W-L08A1-2.5M**
Kod EAN	**5902287168785**
Waga produktu z opakowaniem jednostkowym	**1.6**
Numer katalogowy części	**W-L08A1-2.5M**
EAN (GTIN)	**5902287168785**

Opis produktu

Łańcuch rolkowy wzmocniony 08A-1 ANSI A 40 (R1 1/2) 2.5 m Waryński [W-L08A1-2.5M]



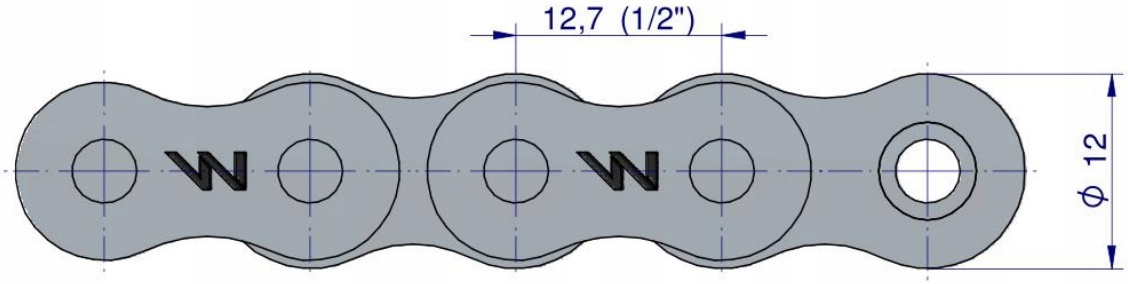
12,7 (1/2")
ϕ 12

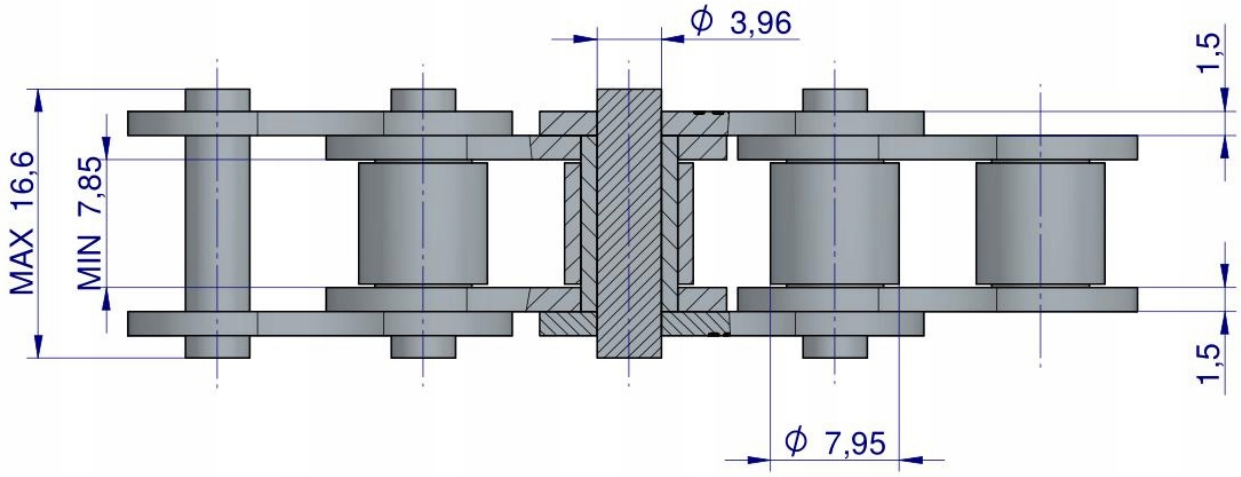
ϕ 3,96
1,5
MAX 16,6
MIN 7,85
1,5
ϕ 7,95


Origin
WARYŃSKI