Dane aktualne na dzień: 27-11-2026 11:35

Link do produktu: https://utih.pl/lancuch-rolkowy-16b-1-r1-1-5-m-spinka-warynski-p-27635.html



Łańcuch rolkowy 16B-1 (R1 1) 5 m + spinka Waryński

Cena	**469,50 zł**
Czas wysyłki	**24 godziny**
Numer katalogowy	**W-L16B1**
Kod producenta	**W-L16B1**
Kod EAN	**5902287030990**
Waga produktu z opakowaniem jednostkowym	**15.1**
Numer katalogowy części	**W-L16B1**
EAN (GTIN)	**5902287030990**

Opis produktu

Łańcuch rolkowy 16B-1 (R1 1) 5 m Waryński

- **Podziałka: 1" / 25.400 mm**
- **Szerokość wew.: 17.02 mm**
- **Maks. fi rolek: 15.88 mm**
- **Maks. fi sworzni: 8.28 mm**
- **Grubość płytki wew.: 4.15 mm**
- **Grubość płytki zew.: 3.10 mm**
- **Szerokość płytki: 21.00 mm**
- **Maks. szerokość: 36.10 mm**
- **Maks. szerokość ogniwo łączące: 37.40 mm**
- **Średnie obciążenie zrywające łancucha: 72.8 kN**
- **Min. obciążenie zrywające łańcucha: 60.0 kN**



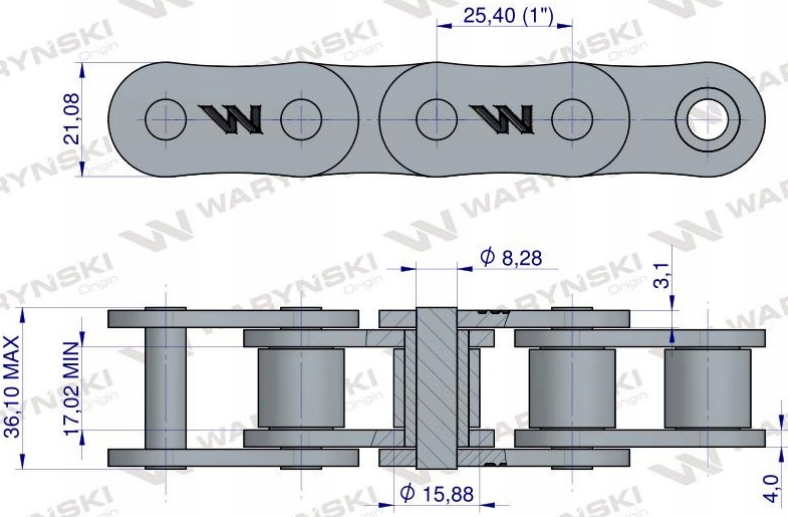
25,40 (1")
21,08
ϕ 8,28
3,1
36,10 MAX
17,02 MIN
ϕ 15,88
4,0



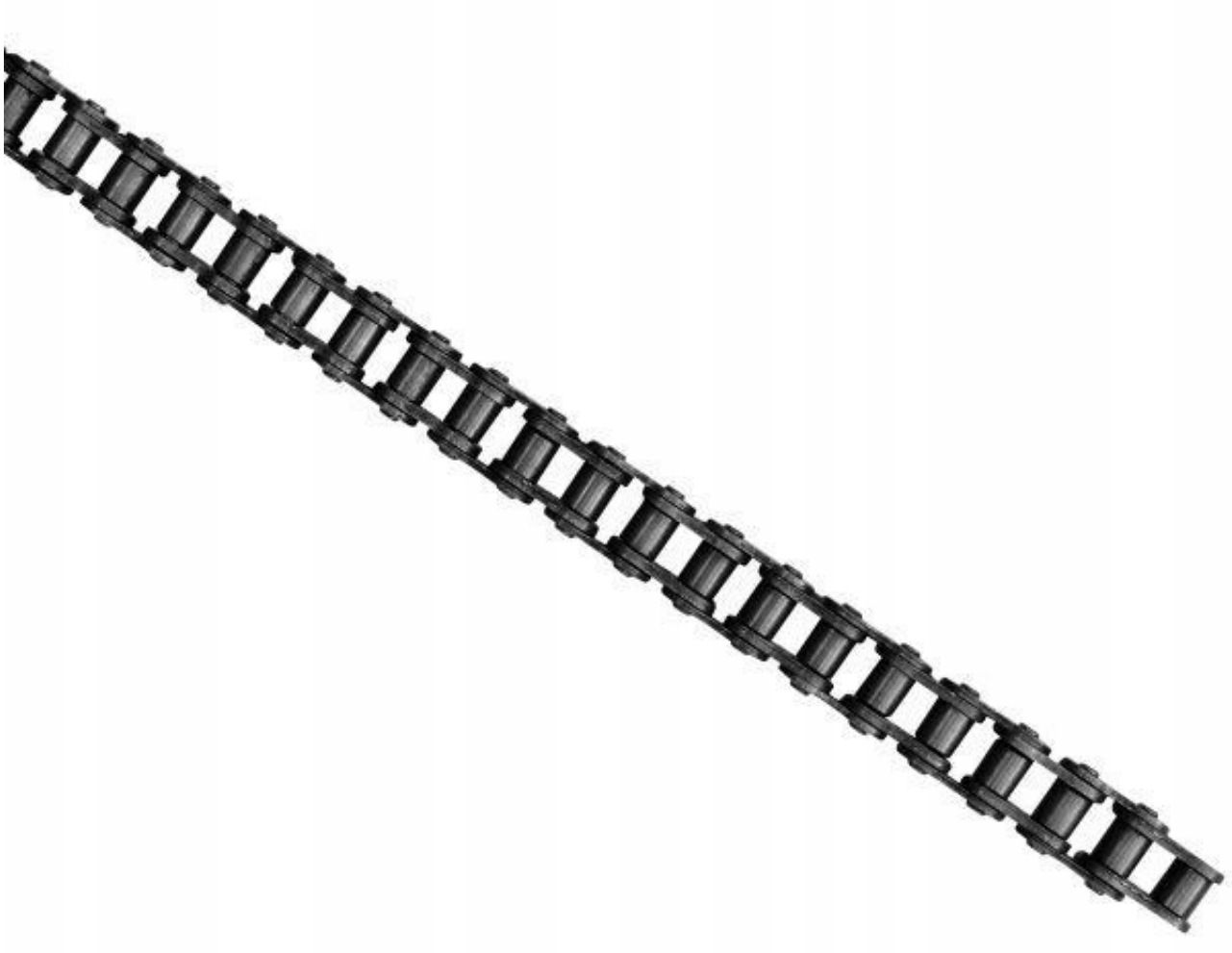



- **Łańcuchy WARYŃSKI cechuje zwiększona wytrzymałość na rozciąganie dzięki pasowaniu sworzni z płytkami z dokładnością do mikrona oraz zwiększona odporność na zrywanie poprzez zakuwanie sworzni z odpowiednią, powtarzalną siłą.**
- **Idealnie zachowana odległość pomiędzy sworzniami**
- **Perfekcyjnie współpracują z kołami zębatymi.**