Dane aktualne na dzień: 28-11-2026 13:06

Link do produktu: https://utih.pl/lancuch-rolkowy-16b-1-58pz-r1-1-adaptera-rozrzutnik-tytan-warynski-p-38230.html



Łańcuch rolkowy 16B-1-58PZ (R1 1) adaptera rozrzutnik Tytan WARYŃSKI

Cena	**124,80 zł**
Czas wysyłki	**24 godziny**
Numer katalogowy	**W-L16B1-58PS**
Kod producenta	**W-L16B1-58PS**
Kod EAN	**5902287149029**
Waga produktu z opakowaniem jednostkowym	**4.05**
Numer katalogowy części	**W-L16B1-58PS**
EAN (GTIN)	**5902287149029**

Opis produktu

Łańcuch rolkowy 16B-1-58PZ (R1 1) adaptera zastosowanie Rozrzutnik Tytan Waryński [W-L16B1-58PS]



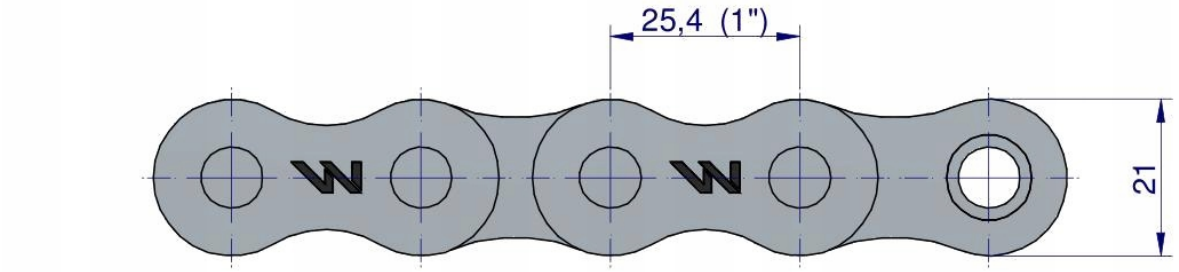
25,4 (1")
21

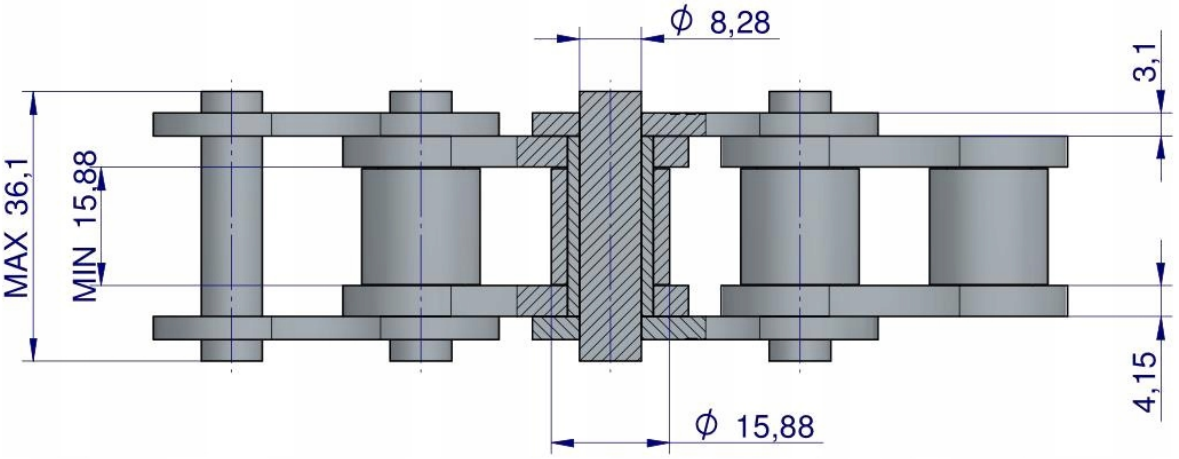
ϕ 8,28
3,1
MAX 36,1
MIN 15,88
4,15
ϕ 15,88


Origin
WARYŃSKI