Dane aktualne na dzień: 27-11-2026 12:05

Link do produktu: https://utih.pl/lancuch-rolkowy-16b-1-106pz-r1-1-adaptera-rozrzutnik-tandem-warynski-p-37278.html



Łańcuch rolkowy 16B-1-106PZ (R1 1) adaptera Rozrzutnik Tandem WARYŃSKI

Cena	**276,50 zł**
Czas wysyłki	**24 godziny**
Numer katalogowy	**W-L16B1-106PS**
Kod producenta	**W-L16B1-106PS**
Kod EAN	**5902287149012**
Waga produktu z opakowaniem jednostkowym	**7.35**
Numer katalogowy części	**W-L16B1-106PS**
EAN (GTIN)	**5902287149012**

Opis produktu

Łańcuch rolkowy 16B-1-106PZ (R1 1) adaptera zastosowanie Rozrzutnik Tandem Waryński [W-L16B1-106PS]



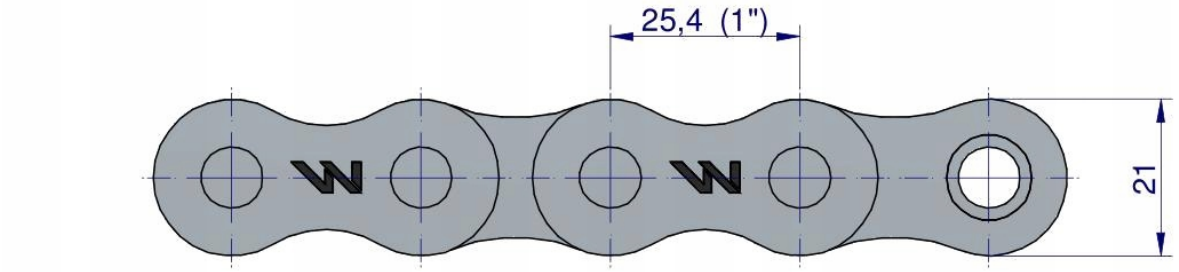
25,4 (1")
21

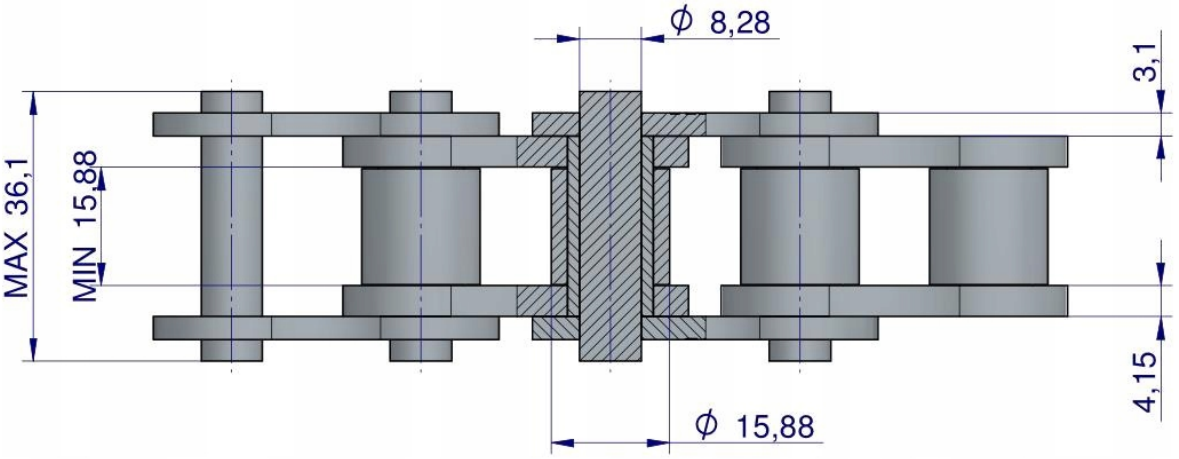
ϕ 8,28
3,1
MAX 36,1
MIN 15,88
4,15
ϕ 15,88


Origin
WARYŃSKI