Dane aktualne na dzień: 27-11-2026 12:04

Link do produktu: https://utih.pl/lancuch-rolkowy-16b-1-104pz-r1-1-adaptera-a2h-rozrzutnik-warynski-p-37281.html



Łańcuch rolkowy 16B-1-104PZ (R1 1) adaptera A2H Rozrzutnik WARYŃSKI

Cena	**248,70 zł**
Czas wysyłki	**24 godziny**
Numer katalogowy	**W-L16B1-104PS**
Kod producenta	**W-L16B1-104PS**
Kod EAN	**5902287148985**
Waga produktu z opakowaniem jednostkowym	**7.2**
Numer katalogowy części	**W-L16B1-104PS**
EAN (GTIN)	**5902287148985**

Opis produktu

Łańcuch rolkowy 16B-1-104PZ (R1 1) adaptera A2H zastosowanie Rozrzutnik Waryński [W-L16B1-104PS]



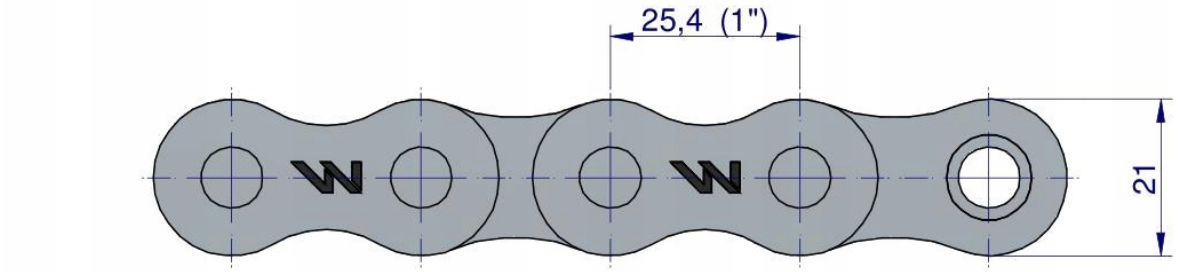
25,4 (1")
21

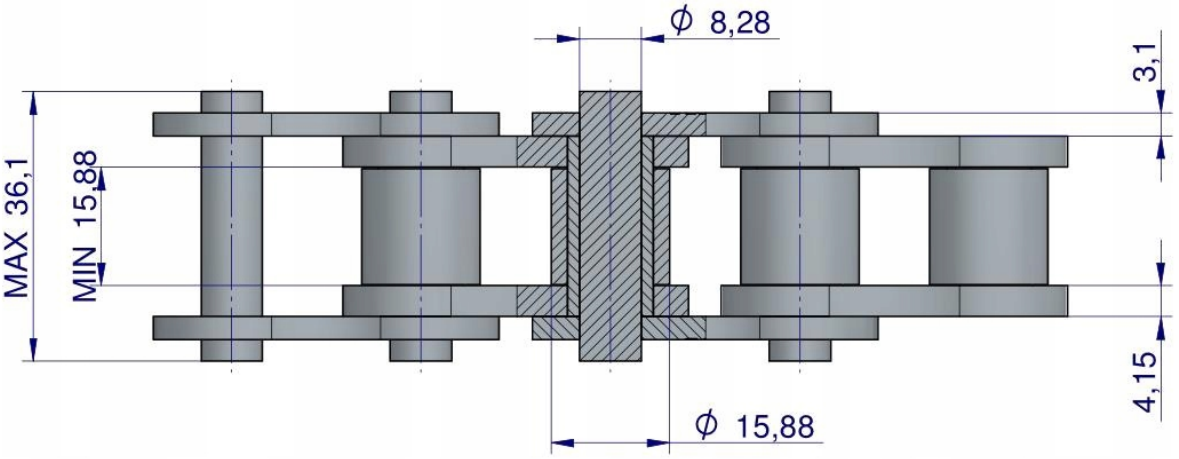
ϕ 8,28
3,1
MAX 36,1
MIN 15,88
4,15
ϕ 15,88


Origin
WARYŃSKI