Dane aktualne na dzień: 27-11-2026 11:41

Link do produktu: https://utih.pl/lancuch-ca650-1prasa-zwijka-warfama-z-543-warynski-p-26936.html



Łańcuch CA650-1Prasa Zwijka WARFAMA Z-543 WARYŃSKI

Cena	**1 371,10 zł**
Czas wysyłki	**24 godziny**
Numer katalogowy	**W-LCA650-132PS**
Kod producenta	**W-LCA650-132PS**
Kod EAN	**5902287143317**
Numery katalogowe zamienników	**CA650-160**
Waga produktu z opakowaniem jednostkowym	**27.65**
Numer katalogowy części	**W-LCA650-132PS**
EAN (GTIN)	**5902287143317**

Opis produktu

Łańcuch CA650-1 132 ogniw 33 belki zastosowanie Prasa Zwijka WARFAMA Z-543 Waryński



- **Ilość Ogniw: 132 ogniw**
- **Podziałka: 2\" / 50,80 mm**
- **Szerokość wew.: 19,05 mm**
- **Maks. fi rolek: 19,05 mm**
- **Maks. fi sworzni: 9,53 mm**
- **Szerokość płytki: 25,00 mm**
- **Maks. szerokość: 40,40 mm**
- **Maks. szerokość ogniwo łączące: 44,70 mm**
- **Średnie obciążenie zrywające łańcucha: 90,0 kN**
- **Min. obciążenie zrywające łańcucha: 99,0 kN**

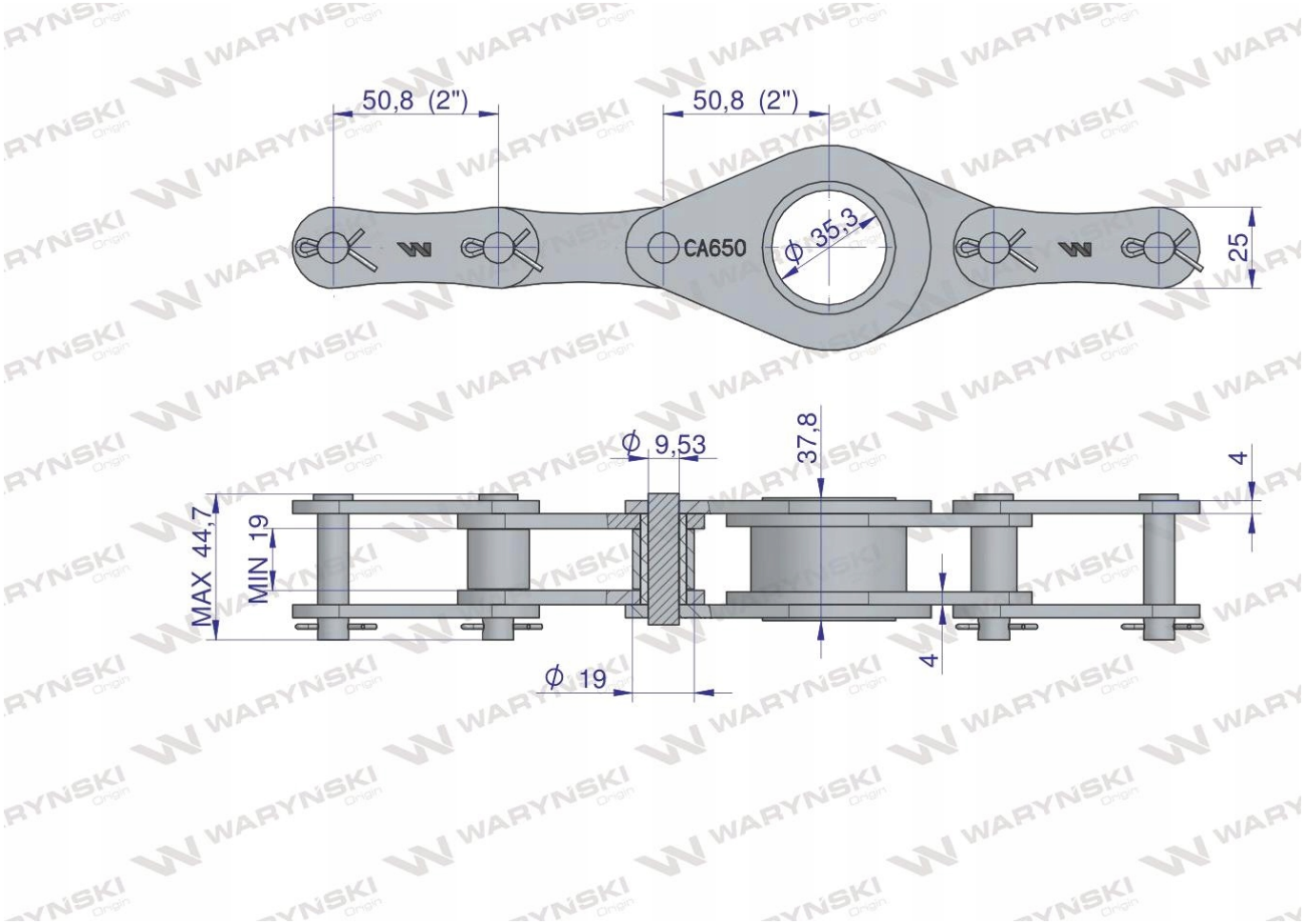



- **Łańcuchy WARYŃSKI cechuje zwiększona wytrzymałość na rozciąganie dzięki pasowaniu sworzni z płytkami z dokładnością do mikrona oraz zwiększona odporność na zrywanie poprzez zakuwanie sworzni z odpowiednią, powtarzalną siłą.**
- **Idealnie zachowana odległość pomiędzy sworzniami**
- **Perfekcyjnie współpracują z kołami zębatymi.**