Dane aktualne na dzień: 26-11-2026 08:17

Link do produktu: https://utih.pl/lampa-robocza-prostokatna-36w-12-led-glanz-p-28821.html



Lampa robocza prostokątna 36W 12 LED GLANZ

Cena	**128,70 zł**
Czas wysyłki	**24 godziny**
Numer katalogowy	**L0118G**
Kod producenta	**L0118G**
Kod EAN	**5902287170320**
Waga produktu z opakowaniem jednostkowym	**0.65**
Numer katalogowy części	**L0118G**
EAN (GTIN)	**5902287170320**

Opis produktu

Lampa robocza prostokątna 36W 12 LED GLANZ



- **Ilość Led: 12**
- **Marka Led: Osram LEDS**
- **Moc Led: 36W**
- **Lumen: 3300LM**
- **Volt: 10-30V**
- **Wodoodporność: IP 68**
- **Barwa/Temperatura: 6000K**
- **Materiał: Aluminium**
- **Czas świecenia: 30000 h**


LANZ
12-32V



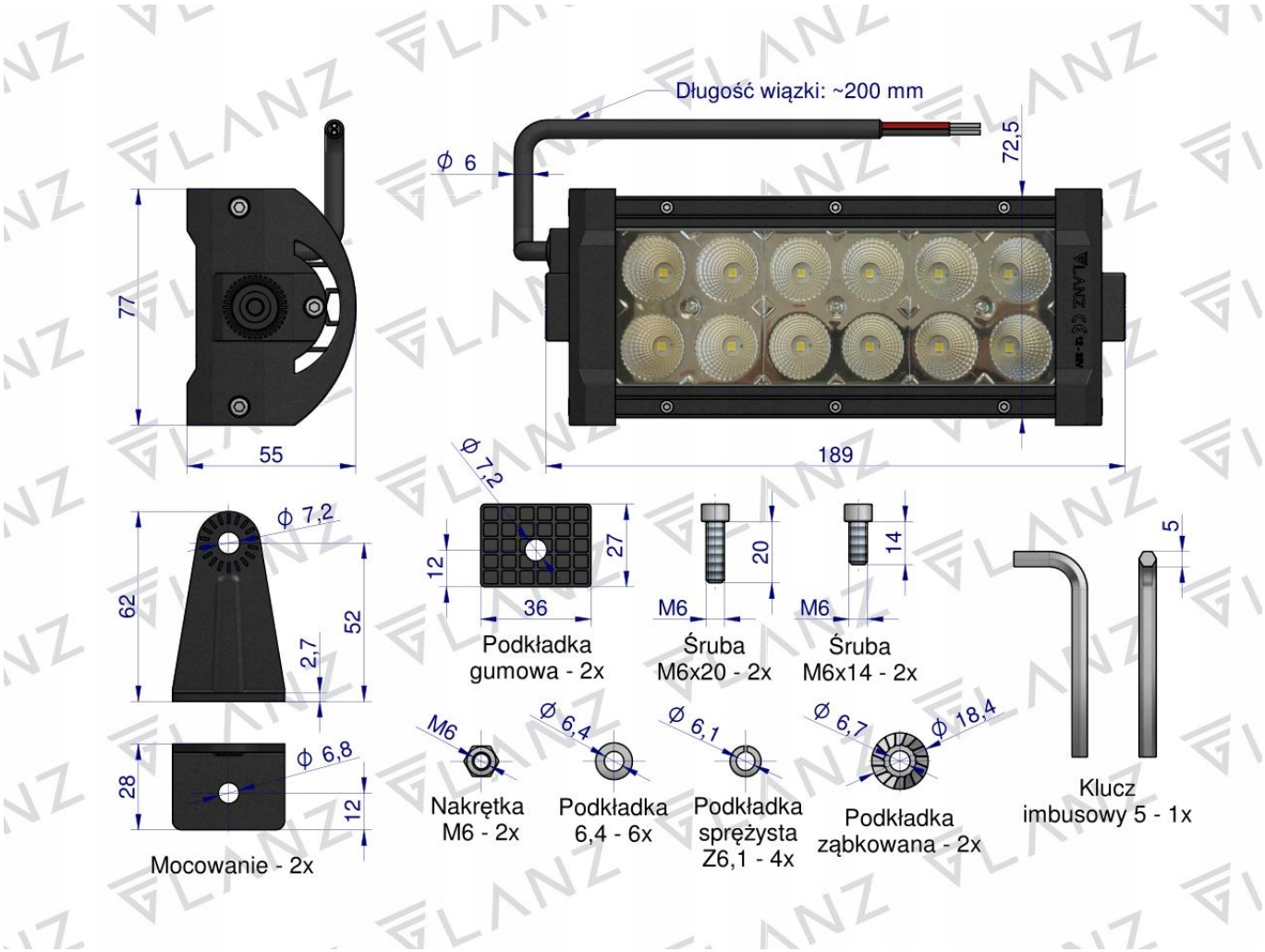
Długość wiązki: ~200 mm
Ø 6
72,5
77
55
189
Ø 7,2
62
52
2,7
28
12
Mocowanie - 2x
12
27
36
Podkładka gumowa - 2x
M6
20
Śruba M6x20 - 2x
M6
14
Śruba M6x14 - 2x
5
Klucz imbusowy 5 - 1x
M6
Nakrętka M6 - 2x
Ø 6,4
Podkładka 6,4 - 6x
Ø 6,1
Podkładka sprężysta Z6,1 - 4x
Ø 6,7
Ø 18,4
Podkładka ząbkowana - 2x