Dane aktualne na dzień: 26-11-2026 08:14

Link do produktu: https://utih.pl/lacznik-centralny-c-385-4-cyl-oryginal-ursus-p-26850.html



Łącznik centralny C-385 4-cyl. ORYGINAŁ URSUS

Cena	**391,70 zł**
Czas wysyłki	**24 godziny**
Numer katalogowy	**86450999U**
Kod producenta	**86450999U**
Kod EAN	**5902287096507**
Numer katalogowy oryginału	**86450999U**
Waga produktu z opakowaniem jednostkowym	**6.83**
Numer katalogowy części	**86450999U**
EAN (GTIN)	**3000000014738**

Opis produktu

Łącznik centralny C-385 4-cyl. ORYGINAŁ URSUS



- **Oryginalne części tylnego zawieszenia Ursus wykonywane są wyłącznie z wysokiej jakości, atestowanej stali.**

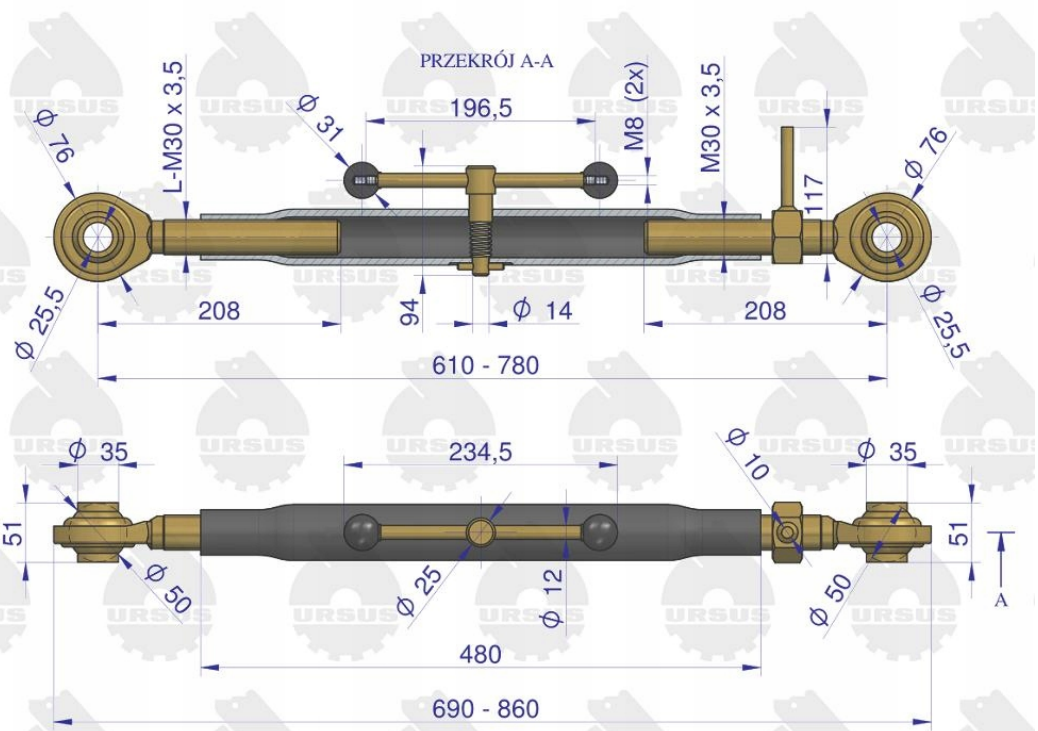
PRZEKRÓJ A-A
L-M30 x 3,5
Ø 31
196,5
M8 (2x)
M30 x 3,5
117
Ø 76
Ø 76
Ø 25,5
208
94
Ø 14
208
Ø 25,5
610 - 780
Ø 35
234,5
Ø 10
Ø 35
51
A
Ø 50
Ø 25
Ø 12
Ø 50
51
A
480
690 - 860

URSUS