Dane aktualne na dzień: 26-11-2026 07:19

Link do produktu: https://utih.pl/kula-hartowana-kat-1-2-56x22x35-warynski-p-30696.html



Kula hartowana kat. 1-2 56X22X35 WARYŃSKI

Cena	**39,40 zł**
Czas wysyłki	**24 godziny**
Numer katalogowy	**W-879412**
Kod producenta	**W-879412**
Kod EAN	**5902287120967**
Waga produktu z opakowaniem jednostkowym	**0.5**
Numer katalogowy części	**W-879412**
EAN (GTIN)	**5902287120967**

Opis produktu

Kula hartowana kat. 1-2 56X22X35 Waryński


WARYNSKI



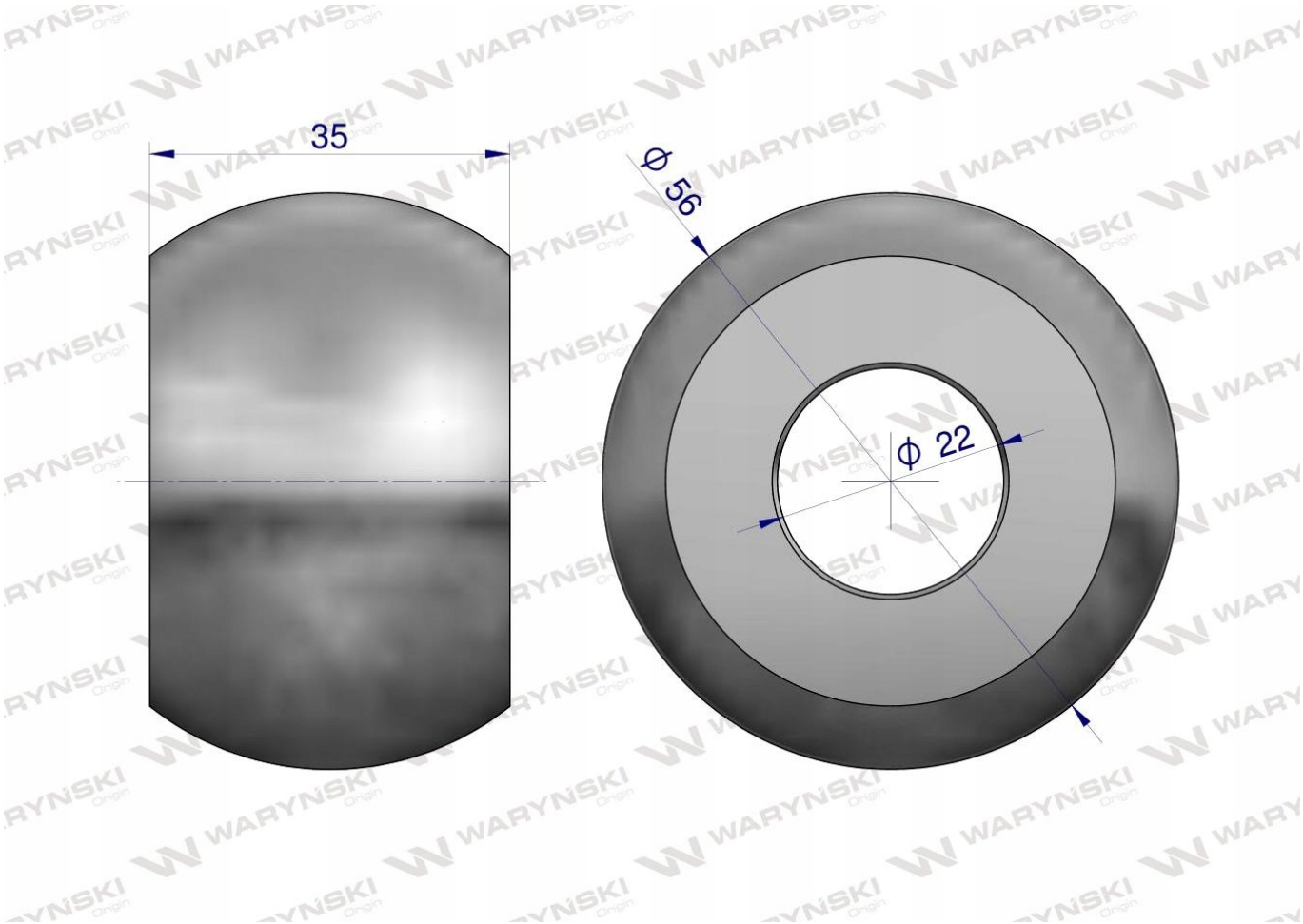

Kula Hartowana kat. 1-2 56X22X35 Waryński

Zwiększona odporność na ścieranie.

Nawęglana i Hartowana indukcyjne powierzchnia sprawia, że kule mają dłuższą żywotność, są bardziej odporne na ścieranie.

Proces ten odbywa się pod specjalnym nadzorem, dzięki czemu zapewnione są idealne paramenty pieca oraz cieczy chłodzącej.

Wydłużona żywotność.

To zasługa zastosowanego materiału, który jest odporny na pękanie a utwardzony tylko powierzchniowo, dzięki temu kula jest odporna na uszkodzenia związane z dużym jej obciążaniem.

Utwardzenie powierzchniowe zapobiega ścieraniu się powierzchni kuli podczas pracy, ale nie powoduje kruchości samej kuli.

Odporność na korozję.

Wszystkie kule poddane są odpowiedniemu procesowi cynkowania, zapewniającemu dużą odporność na warunki atmosferyczne.


Origin
WARYŃSKI