Dane aktualne na dzień: 27-11-2026 12:03

Link do produktu: https://utih.pl/krzyzak-walu-27x746-seria-3r-w219401-warynski-p-31166.html



Krzyżak wału 27x74.6 Seria 3R W219401 WARYŃSKI

Cena	**89,10 zł**
Czas wysyłki	**24 godziny**
Numer katalogowy	**WR219301**
Kod producenta	**WR219301**
Kod EAN	**5902287194227**
Waga produktu z opakowaniem jednostkowym	**0.45**
Numer katalogowy części	**WR219301**
EAN (GTIN)	**5902287194227**

Opis produktu

Krzyżak wału 27x74.6 Seria 3R Waryński W219401



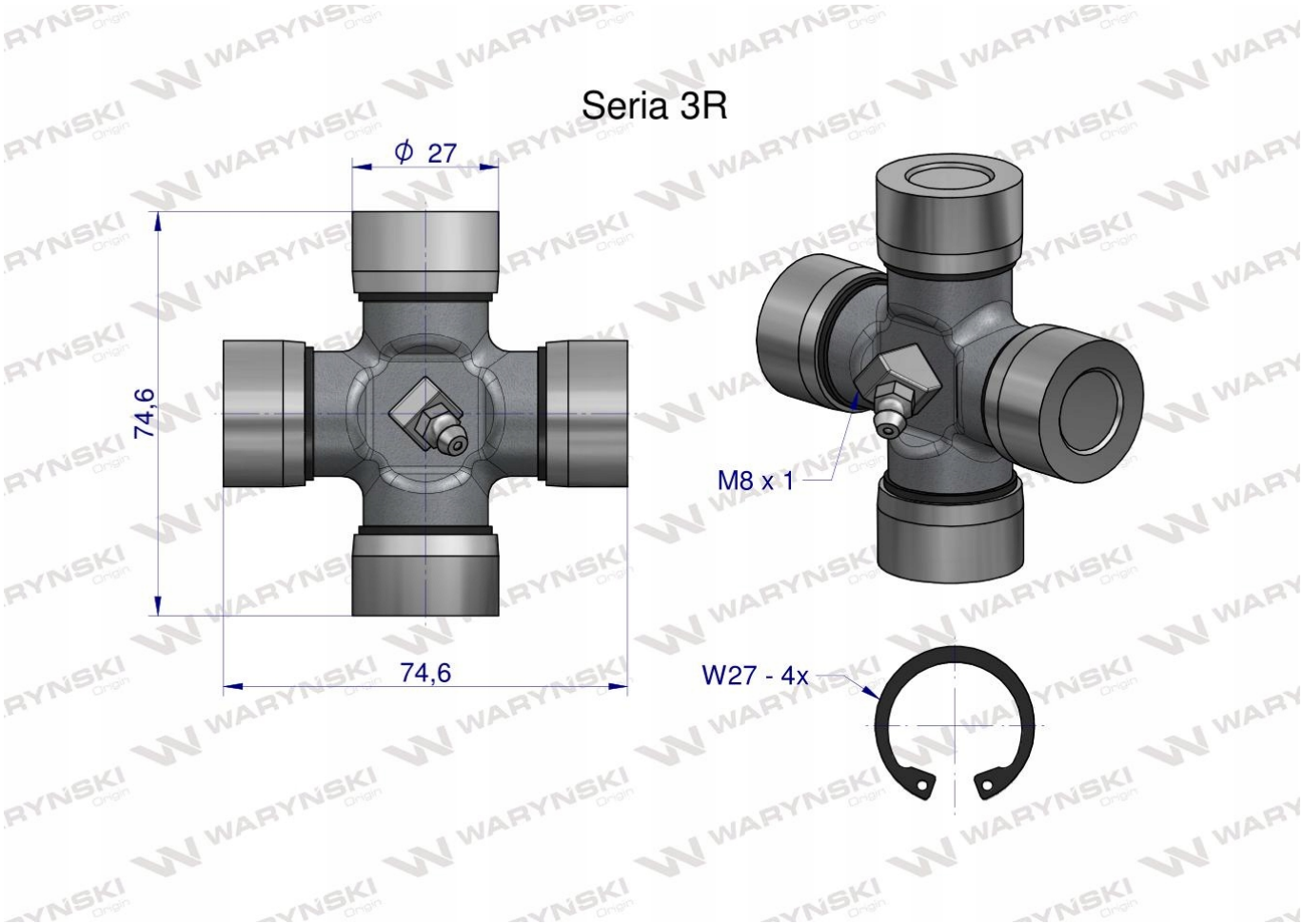

Nowa Seria R wałów Waryński, powstała aby jeszcze lepiej zaspokoić potrzeby naszych klientów. Zmieniona konstrukcja pozwoliła zwiększyć żywotnośc i wytrzymałość naszych produktów o ponad 15%. Wysoką jakość naszych produktów gwarantują kute widłaki, wykonane ze stali wysokowęglowej, krzyżaki wyposażone w specjalne łożyska o podwyższonej wytrzymałość oraz obudowy wałów przegubowo-teleskopowych Waryński odporne na uderzenia mechaniczne, działania UV oraz niskich temperatur. Dzięki zastosowaniu specjalnego pierścienia wały Waryński gwarantują szybki montaż.