Dane aktualne na dzień: 27-11-2026 11:27

Link do produktu: https://utih.pl/krzyzak-walu-22x54-seria-1r-w219101-warynski-p-36383.html



Krzyżak wału 22x54 Seria 1R W219101 WARYŃSKI

Cena	**56,10 zł**
Czas wysyłki	**24 godziny**
Numer katalogowy	**WR219101**
Kod producenta	**WR219101**
Kod EAN	**5902287194203**
Waga produktu z opakowaniem jednostkowym	**0.2**
Numer katalogowy części	**WR219101**
EAN (GTIN)	**5902287194203**

Opis produktu

Krzyżak wału 22x54 Seria 1R Waryński W219101



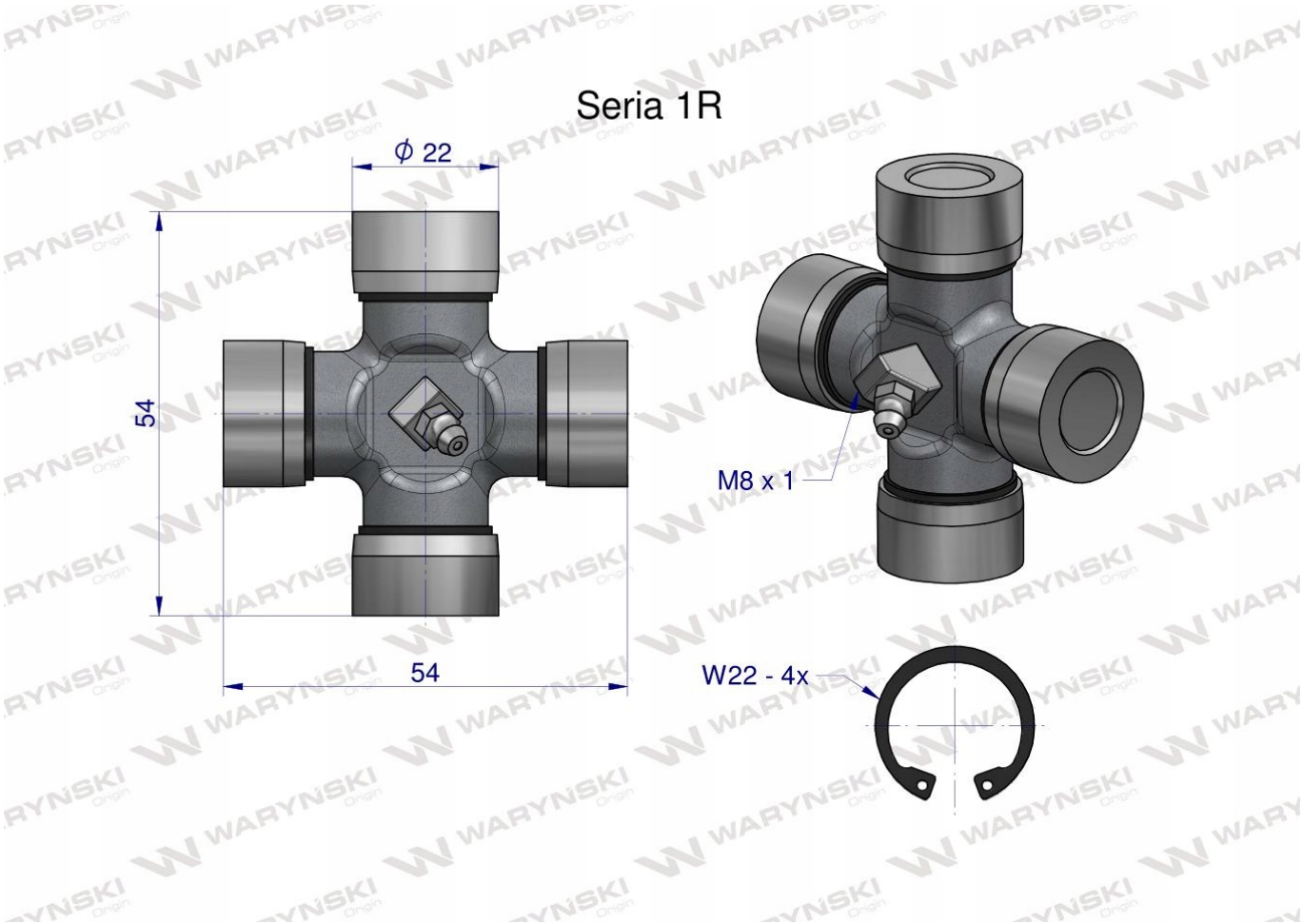

Nowa Seria R wałów Waryński, powstała aby jeszcze lepiej zaspokoić potrzeby naszych klientów. Zmieniona konstrukcja pozwoliła zwiększyć żywotność i wytrzymałość naszych produktów o ponad 15%. Wysoką jakość naszych produktów gwarantują kute widłaki, wykonane ze stali wysokowęglowej, krzyżaki wyposażone w specjalne łożyska o podwyższonej wytrzymałość oraz obudowy wałów przegubowo-teleskopowych Waryński odporne na uderzenia mechaniczne, działania UV oraz niskich temperatur. Dzięki zastosowaniu specjalnego pierścienia wały Waryński gwarantują szybki montaż.