Dane aktualne na dzień: 26-11-2026 07:20

Link do produktu: https://utih.pl/korek-hydrauliczny-na-imbus-m27x2-ed-warynski-p-30298.html



# Korek hydrauliczny na imbus M27x2 ED WARYŃSKI

| | |
|---|---|
| Cena | **11,40 zł** |
| Czas wysyłki | **24 godziny** |
| Numer katalogowy | **W-401900E27** |
| Kod producenta | **W-401900E27** |
| Kod EAN | **5902287190304** |
| Waga produktu z opakowaniem jednostkowym | **0.2** |
| Numer katalogowy części | **W-401900E27** |
| EAN (GTIN) | **5902287190304** |

## Opis produktu

# Korek hydrauliczny metryczny (na imbus) M27x2 ED Waryński







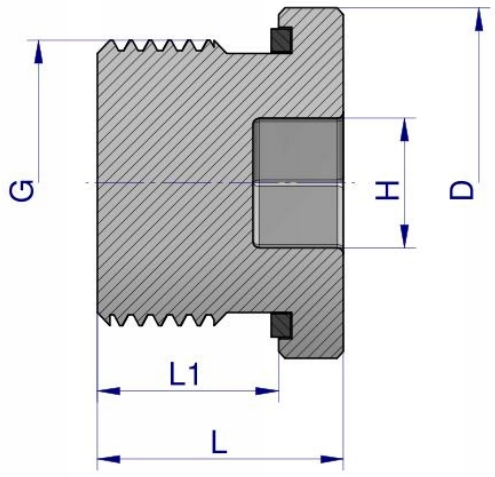


| Indeks | G | D | L1 | L | H |
|---|---|---|---|---|---|
| | METRYCZNY | mm | mm | mm | mm |
| W-401900E10 | M10X1 | 14,0 | 8,0 | 12,0 | 5 |
| W-401900E12 | M12X1.5 | 17,0 | 12,0 | 17,0 | 6 |
| W-401900E14 | M14X1.5 | 19,0 | 12,0 | 17,0 | 6 |
| W-401900E16 | M16X1.5 | 21,9 | 12,0 | 17,0 | 8 |
| W-401900E18 | M18X1.5 | 23,9 | 12,0 | 17,0 | 8 |
| W-401900E20 | M20X1.5 | 22,9 | 14,0 | 19,0 | 10 |
| W-401900E22 | M22X1.5 | 27,0 | 14,0 | 19,0 | 10 |
| W-401900E26 | M26X1.5 | 31,9 | 16,0 | 21,0 | 12 |
| W-401900E27 | M27X2 | 31,9 | 16,0 | 21,0 | 12 |
| W-401900E33 | M33X2 | 39,9 | 16,0 | 22,5 | 17 |

**Korek hydrauliczny metryczny (na imbus) M27x2 ED Waryński. Elementy złączne zostały zaprojektowane i wykonane zgodnie z obowiązującymi normami, które szczegółowo opisują wymagania jakościowe i wymiarowe. Są kompatybilne z elementami złącznymi innych renomowach producentów hydrauliki siłowej.**

Origin WARYŃSKI