Dane aktualne na dzień: 27-11-2026 18:15

Link do produktu: https://utih.pl/koncowka-drazka-przegub-prawy-z-nakretka-953548-ursus-c-330-422821111-p-36507.html



Końcówka drążka przegub prawy z nakrętką 953548 URSUS C-330 42282111/1

Cena	**25,60 zł**
Czas wysyłki	**24 godziny**
Numer katalogowy	**42282111/1**
Kod producenta	**42282111/1**
Kod EAN	**5902287053906**
Waga produktu z opakowaniem jednostkowym	**0.4**
Numer katalogowy części	**42282111/1**
EAN (GTIN)	**5902287053906**

Opis produktu

Końcówka drążka, przegub prawy z nakrętką 953548 C-330 [42282111/1]



Końcówka drążka, przegub prawy z nakrętką 953548 Ursus C330

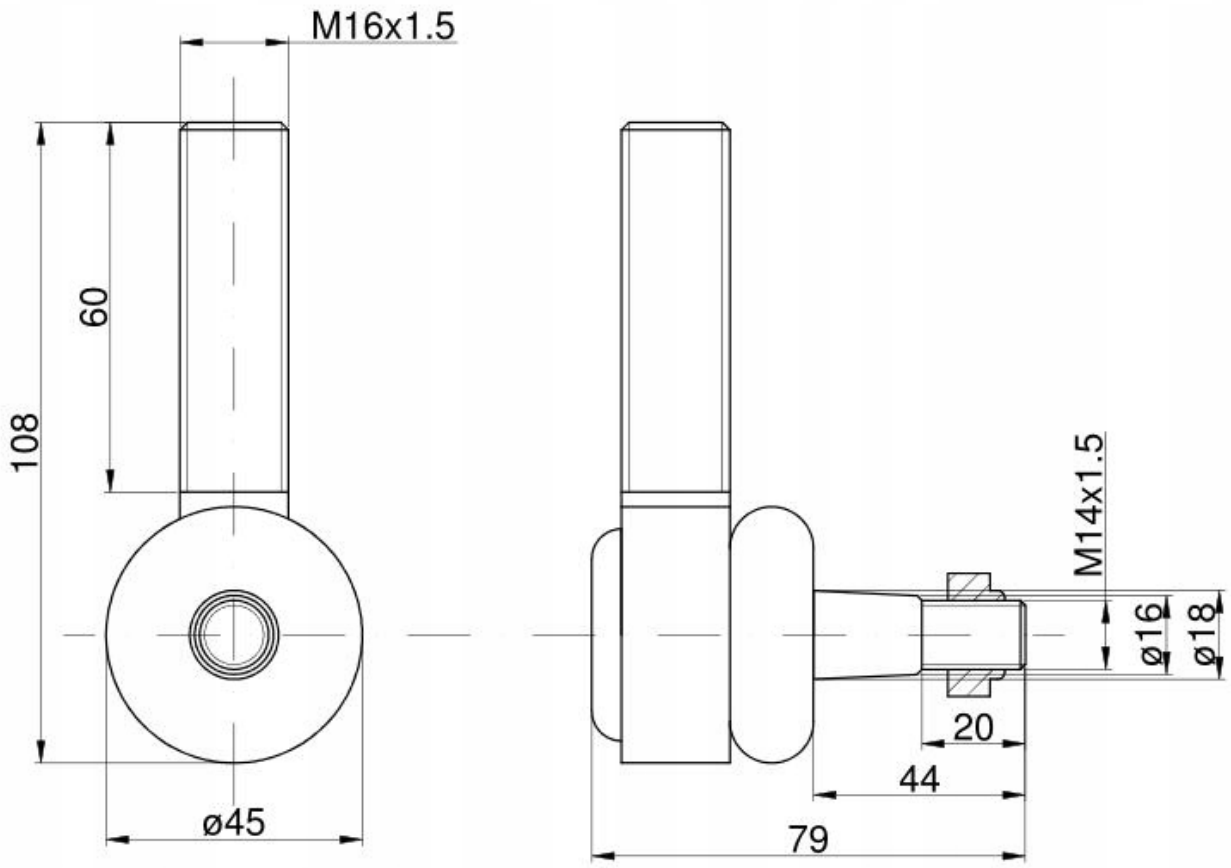
M16x1.5
60
108
ø45
M14x1.5
ø16
ø18
20
44
79