Dane aktualne na dzień: 28-11-2026 13:06

Link do produktu: https://utih.pl/komplet-gwintownikow-m16-stal-hss-din3522-warynski-p-32594.html



Komplet gwintowników M16 stal HSS DIN3522 WARYŃSKI

Cena	**105,60 zł**
Dostępność	**Niedostępny**
Czas wysyłki	**24 godziny**
Numer katalogowy	**WMG111**
Kod producenta	**WMG111**
Kod EAN	**5902287186871**
Waga produktu z opakowaniem jednostkowym	**0.5**
Marka	**Waryński**
Kod producenta	**WMG111**
EAN (GTIN)	**5902287186871**
Liczba elementów w zestawie	**2**

Opis produktu

Komplet gwintowników przemysłowych M16 ze stali HSS wstępny. wykańczak DIN 352/2 Waryński [WMG111]


M16x2 HSS W
M16x2 HSS W

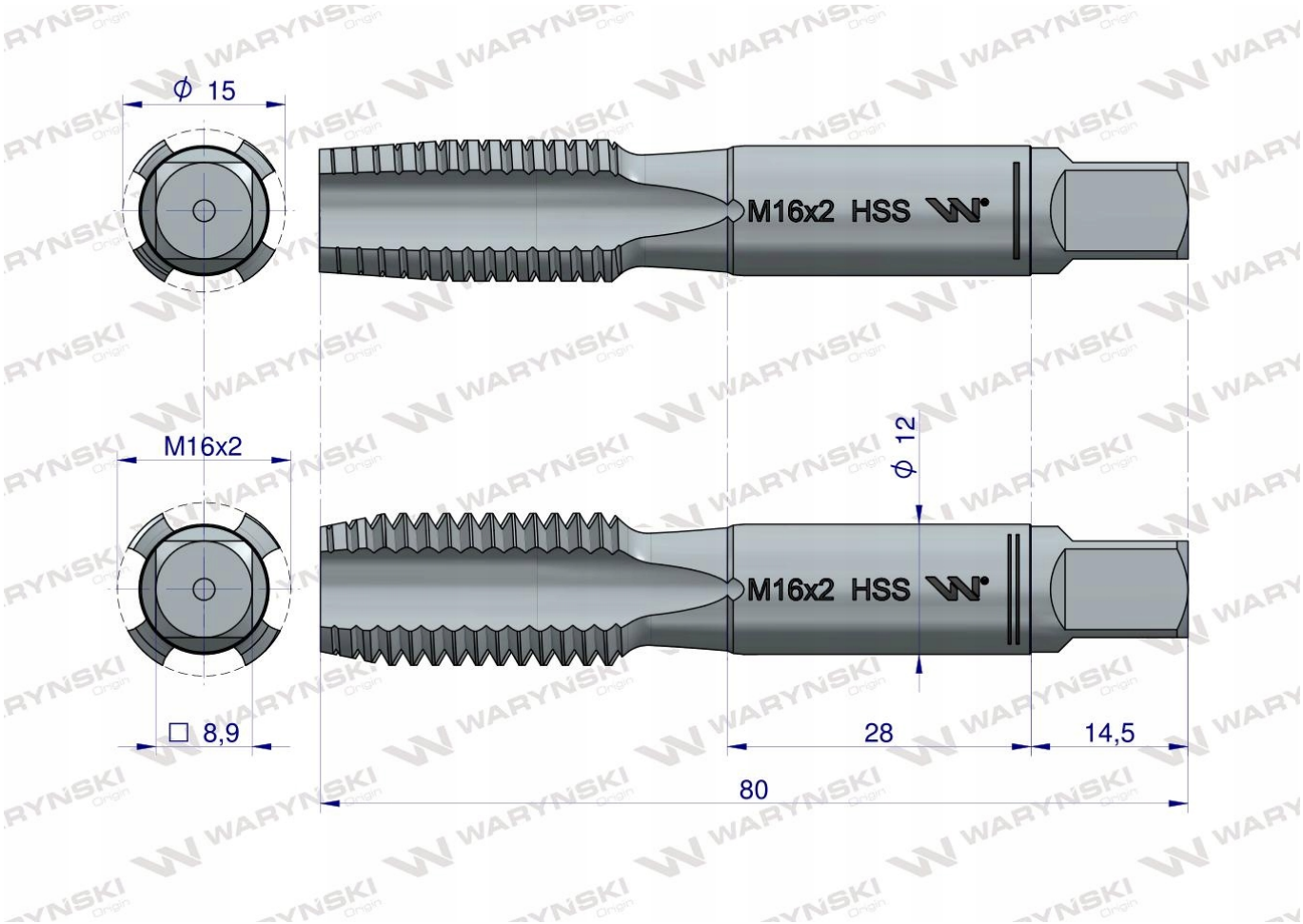

Origin WARYŃSKI