Dane aktualne na dzień: 27-11-2026 12:16

Link do produktu: https://utih.pl/kolpak-rozdzielacza-hydraulicznego-gorny-do-dzwigni-80l-voima-p-38415.html



Kołpak rozdzielacza hydraulicznego górny do dźwigni 80L VOIMA

Cena	**48,60 zł**
Czas wysyłki	**24 godziny**
Numer katalogowy	**V-R80L-KG**
Kod producenta	**V-R80L-KG**
Kod EAN	**5902287237610**
Waga produktu z opakowaniem jednostkowym	**0.15**
Numer katalogowy części	**V-R80L-KG**
EAN (GTIN)	**5902287237610**

Opis produktu

Kołpak rozdzielacza hydraulicznego górny do dźwigni 80L VOIMA [V-R80L-KG]



Kołpak górny (przedni pod dźwignię) pasujący do rozdzielaczy hydraulicznych VOIMA o przepływie 80L/min. Wymieniany w przypadku mechanicznego uszkodzenia kołpaka zamontowanego w rozdzielaczu.

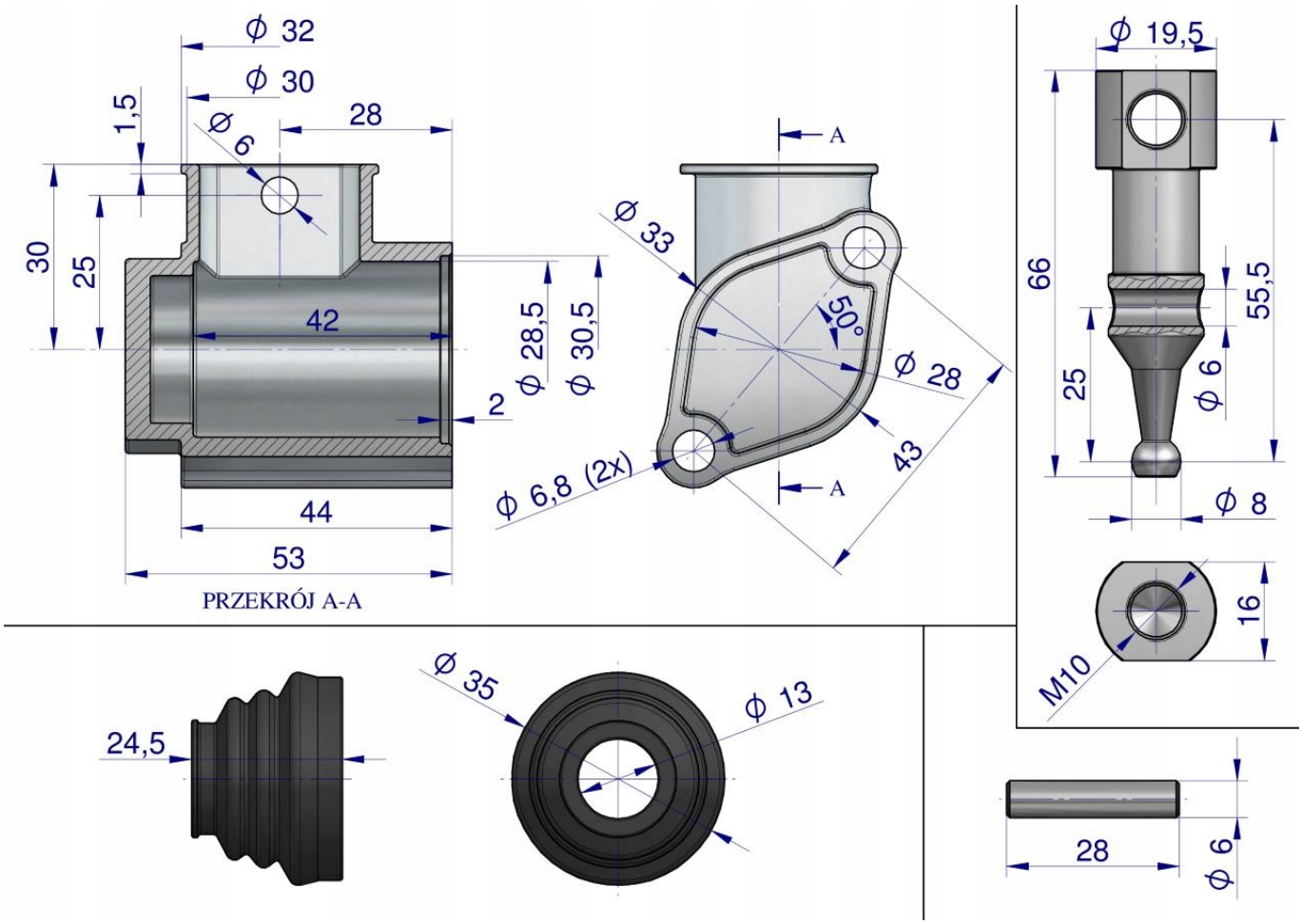
ϕ 32
ϕ 30
28
1,5
Ø 6
30
25
42
ϕ 28,5
ϕ 30,5
2
44
53
PRZEKRÓJ A-A
A
Ø 33
50°
ϕ 28
43
ϕ 6,8 (2x)
A
ϕ 19,5
66
55,5
25
ϕ 6
ϕ 8
16
M10
24,5
Ø 35
ϕ 13
28
ϕ 6