Dane aktualne na dzień: 27-11-2026 12:07

Link do produktu: https://utih.pl/kolo-zebate-skrzyni-biegow-1870200m1-z-2153-mf4-oryginal-ursus-1868532m1u-p-37742.html



Koło zębate skrzyni biegów 1870200M1 Z-21/53 MF4 ORYGINAŁ URSUS 1868532M1U

Cena	**244,50 zł**
Czas wysyłki	**24 godziny**
Numer katalogowy	**1868532M1U**
Kod producenta	**1868532M1U**
Kod EAN	**5902287147452**
Waga produktu z opakowaniem jednostkowym	**3.05**
Numer katalogowy części	**1868532M1U**
EAN (GTIN)	**5902287147452**

Opis produktu

Koło zębate skrzyni biegów 1870200M1 Z-21/53 MF4 ORYGINAŁ URSUS [1868532M1U]


URSUS
12/17



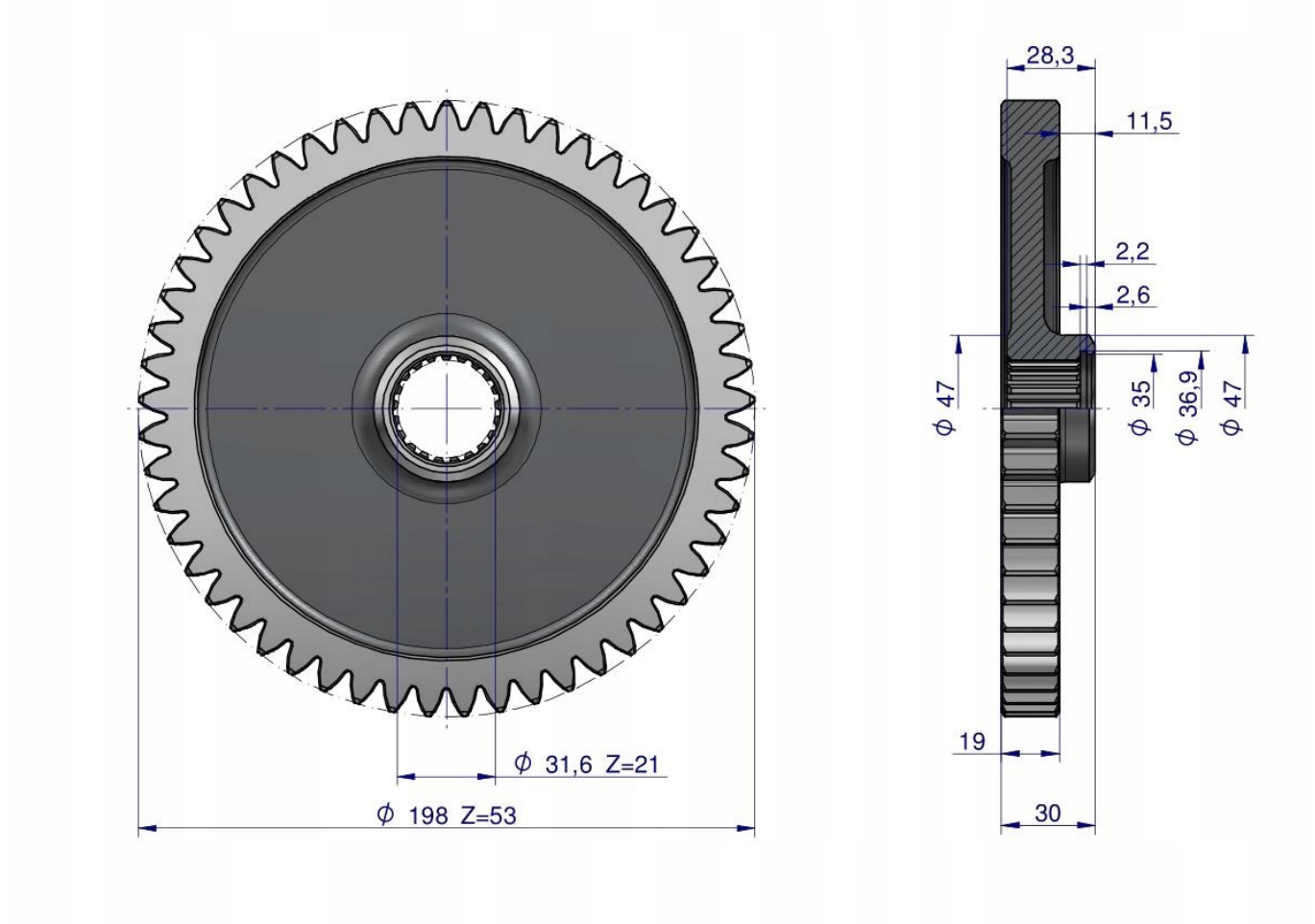

Szerokość zębów: 19 mm

Ilość zębów: 53 szt.

Zastosowanie:

MASSEY FERGUSON:

135; 135V; 148; 152; 152F; 152S; 152V; 155; 158; 158F; 158S; 158V; 165; 168; 168F; 168S; 185; 188; 235; 245; 250 (France); 255; 260; 265; 275; 275E; 285; 290; 375E; 550; 560; 565; 575; 590; 675

Kombajn: 560; 565

URSUS