Dane aktualne na dzień: 26-11-2026 08:15

Link do produktu: https://utih.pl/kolo-przesuwne-reduktora-ursus-c-360-oryginal-ursus-p-32148.html



Koło przesuwne reduktora URSUS C-360 ORYGINAŁ URSUS

Cena	**390,80 zł**
Czas wysyłki	**24 godziny**
Numer katalogowy	**50419490U**
Kod producenta	**50419490U**
Kod EAN	**5902287090666**
Numery katalogowe zamienników	**50419490**
Numer katalogowy oryginału	**50419490U**
Waga produktu z opakowaniem jednostkowym	**3.76**
Numer katalogowy części	**50419490U**
EAN (GTIN)	**3000000002674**

Opis produktu

Koło przesuwne reduktora C-360 ORYGINAŁ URSUS [50419490U]

- **Ilość zębów w przesuwce: 23**


URSUS



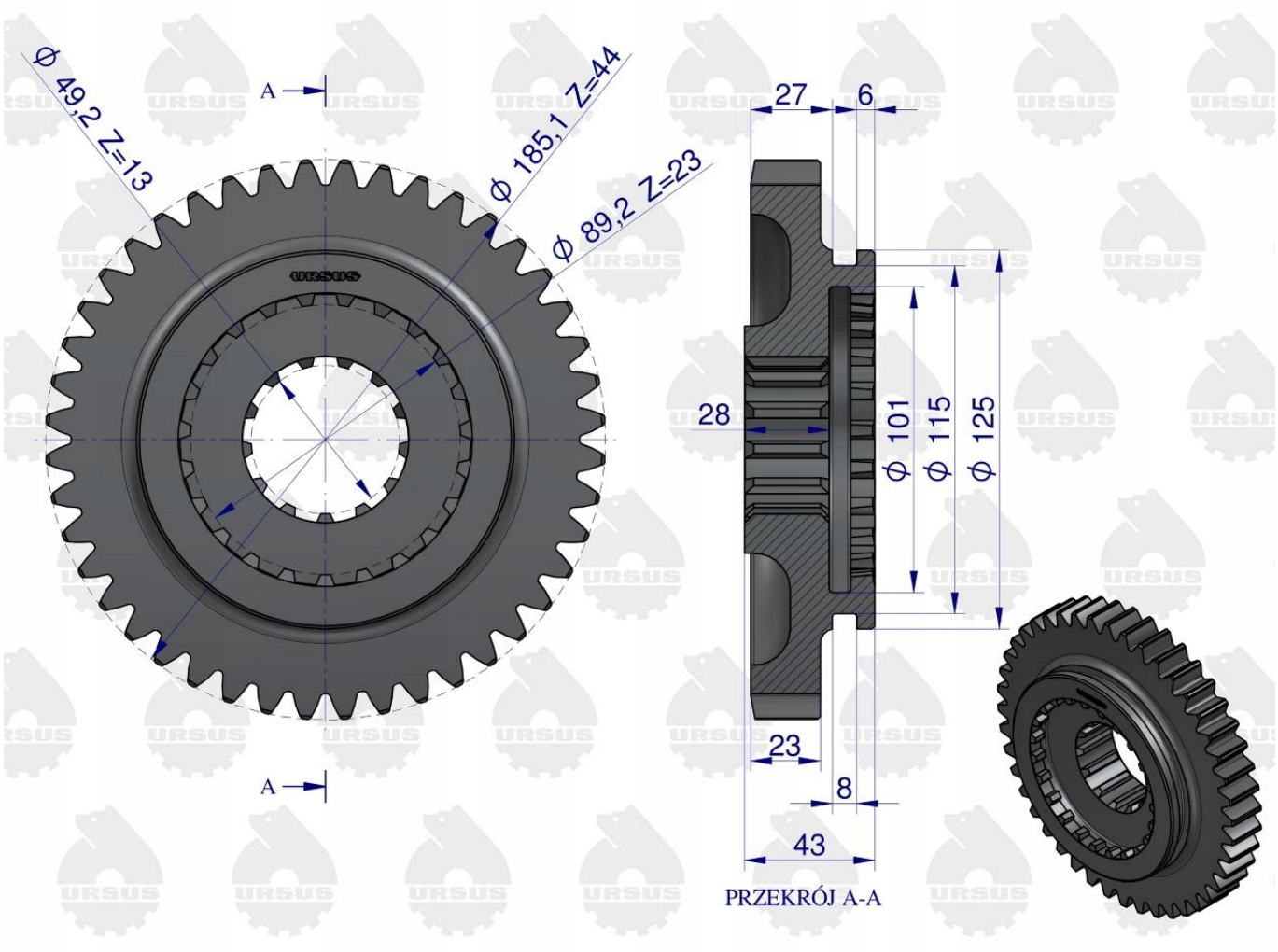
Ø 49,2 Z=13
Ø 185,1 Z=44
Ø 89,2 Z=23
A
A
27
6
28
Ø 101
Ø 115
Ø 125
23
8
43
PRZEKRÓJ A-A

URSUS