Dane aktualne na dzień: 27-11-2026 10:13

Link do produktu: https://utih.pl/kolo-przesuwne-ii-i-iii-biegu-c-360-oryginal-ursus-p-32147.html



Koło przesuwne II i III biegu C-360 ORYGINAŁ URSUS

Cena	**349,50 zł**
Czas wysyłki	**24 godziny**
Numer katalogowy	**50419500U**
Kod producenta	**50419500U**
Kod EAN	**5902287090673**
Numer katalogowy oryginału	**50419500**
Waga produktu z opakowaniem jednostkowym	**2.62**
Numer katalogowy części	**50419500U**
EAN (GTIN)	**3000000002681**

Opis produktu

Koło przesuwne II i III biegu C-360 ORYGINAŁ URSUS [50419500U]



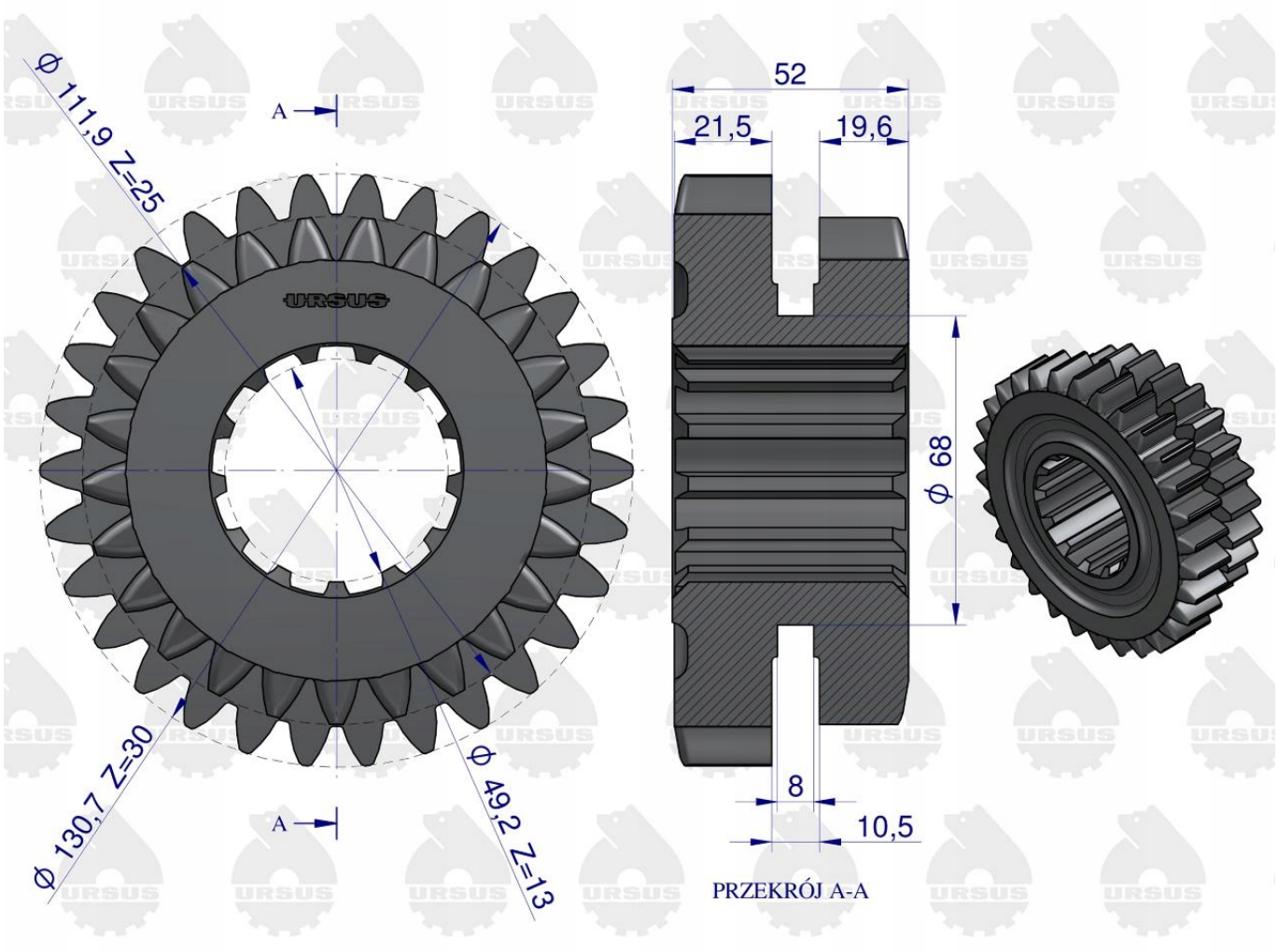
Ø 111,9 Z=25
A
URSUS
Ø 130,7 Z=30
A
Ø 49,2 Z=13
52
21,5
19,6
Ø 68
8
10,5
PRZEKRÓJ A-A

URSUS