Dane aktualne na dzień: 26-11-2026 08:14

Link do produktu: https://utih.pl/kolo-pasowe-walu-korbowego-mf3-oryginal-ursus-p-31447.html



Koło pasowe wału korbowego MF3 ORYGINAŁ URSUS

Cena	**167,10 zł**
Czas wysyłki	**24 godziny**
Numer katalogowy	**31143733U**
Kod producenta	**31143733U**
Kod EAN	**5902287090123**
Numery katalogowe zamienników	**31143733**
Waga produktu z opakowaniem jednostkowym	**6**
Numer katalogowy części	**31143733U**
EAN (GTIN)	**5902287090123**

Opis produktu

Koło pasowe wału korbowego MF3 ORYGINAŁ URSUS




-U-R-S-U-S-
07-2012

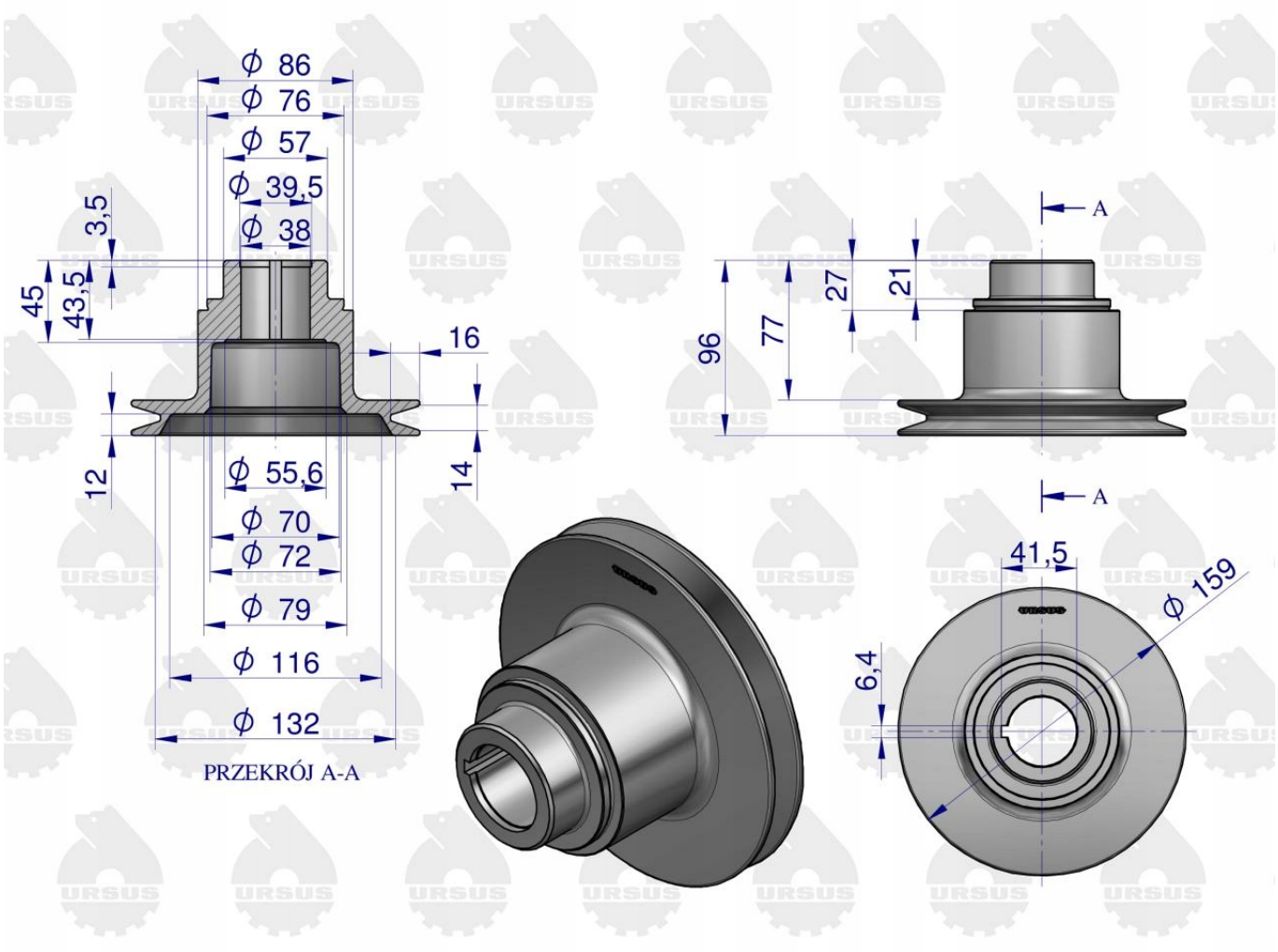
Ø 86
Ø 76
Ø 57
Ø 39,5
Ø 38
3,5
45
43,5
16
12
14
Ø 55,6
Ø 70
Ø 72
Ø 79
Ø 116
Ø 132
PRZEKRÓJ A-A
A
96
77
27
21
A
41,5
Ø 159
6,4

URSUS