Dane aktualne na dzień: 27-11-2026 11:38

Link do produktu: https://utih.pl/kolo-pasowe-duze-kosiarka-rotacyjna-135-warynski-p-32210.html



Koło pasowe duże kosiarka rotacyjna 1.35 WARYŃSKI

Cena	**284,20 zł**
Czas wysyłki	**24 godziny**
Numer katalogowy	**W-50700020190**
Kod producenta	**W-50700020190**
Kod EAN	**5902287117929**
Numer katalogowy oryginału	**W-50700020190**
Waga produktu z opakowaniem jednostkowym	**10**
Numer katalogowy części	**5070020190.1**
EAN (GTIN)	**5902287117929**

Opis produktu

Koło pasowe duże zastosowanie Kosiarka rotacyjna polska 1.35 Waryński





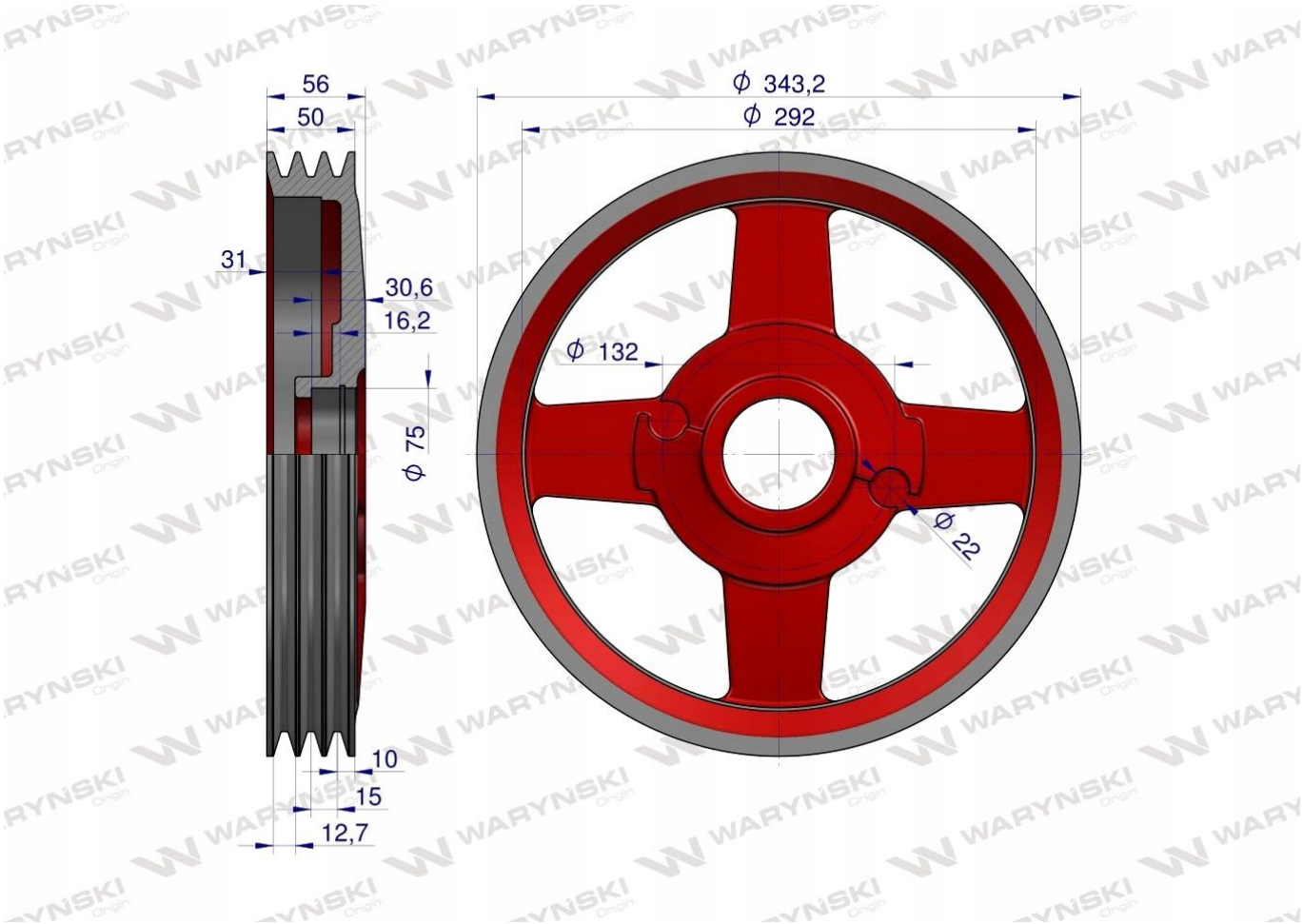

Koło pasowe duże zastosowanie Kosiarka rotacyjna polska 1.35 Waryński

- **Wykonane z odpowiednio dobranego materiału żeliwa szarego GJL-200 zgodnie ze standardem produkcji na pierwszy montaż.**
- **Powtarzalność zapewnia kontrola jakości wbudowana w proces wytwarzania.**
- **Efektem jest duża wytrzymałość oraz odporność na uszkodzenia/ elementów wirujących podczas pracy w trudnych warunkach**
- **Nasze części gwarantują dużą dokładność cięcia przy wydłużonym okresie eksploatacji**