Dane aktualne na dzień: 27-11-2026 12:03

Link do produktu: https://utih.pl/kolo-pasowe-duze-kosiarka-rotacyjna-1-65-warynski-p-32219.html



Koło pasowe duże kosiarka rotacyjna 1,65 WARYŃSKI

Cena	**256,40 zł**
Czas wysyłki	**24 godziny**
Numer katalogowy	**W-5036020180**
Kod producenta	**W-5036020180**
Kod EAN	**5902287117714**
Numer katalogowy oryginału	**5036020180**
Waga produktu z opakowaniem jednostkowym	**8.8**
Numer katalogowy części	**W-5036020180**
EAN (GTIN)	**5902287117714**

Opis produktu

Koło pasowe duże zastosowanie Kosiarka rotacyjna polska 1,65 Waryński





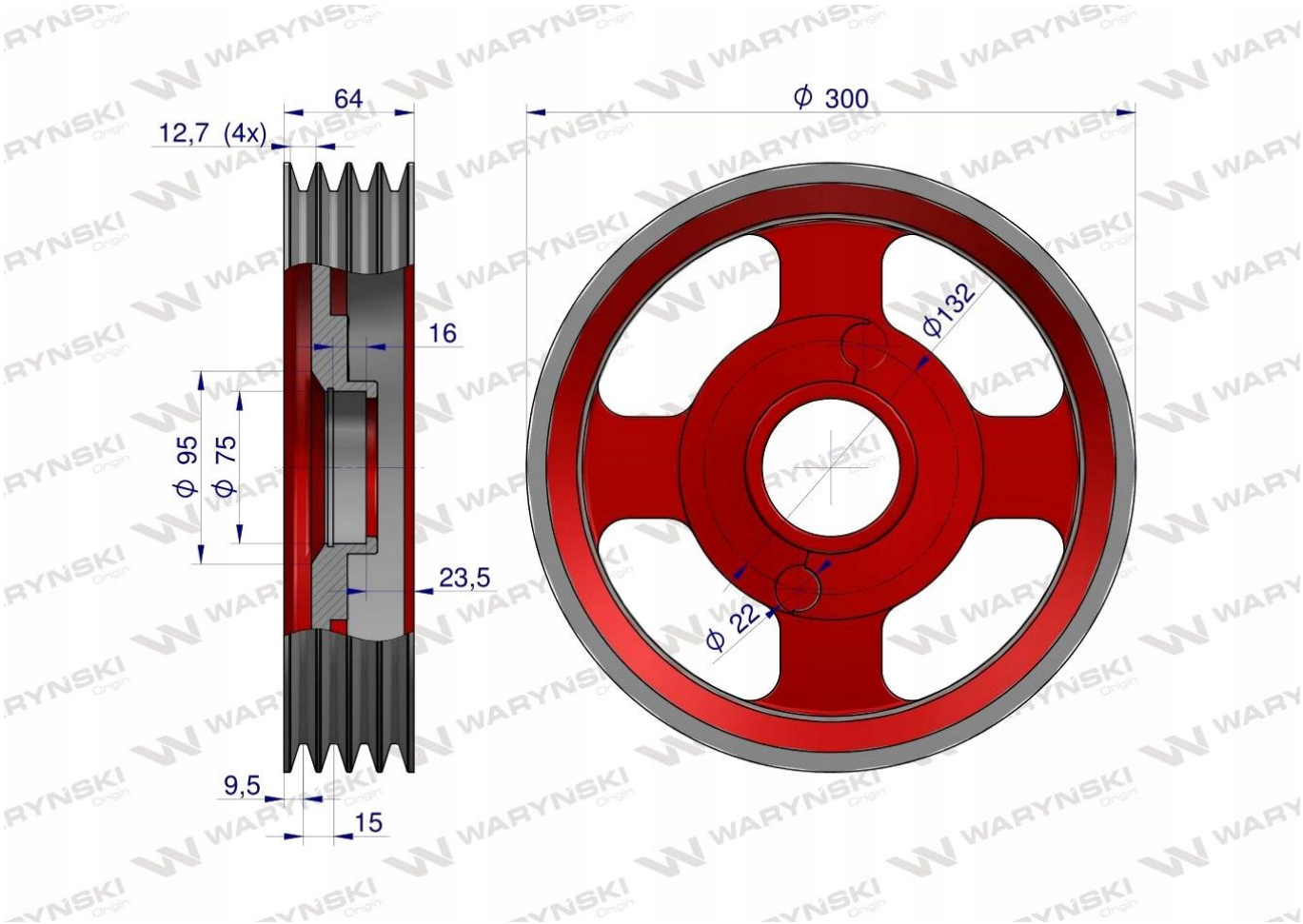

Koło pasowe duże zastosowanie Kosiarka rotacyjna polska 1,65 Waryński

Wykonana z odpowiednio dobranego materiału żeliwa szarego GJL-200 zgodnie ze standardem produkcji na pierwszy montaż.

Powtarzalność zapewnia kontrola jakości wbudowana w proces wytwarzania.

Efektem jest duża wytrzymałość oraz odporność na uszkodzenia/ elementów wirujących podczas pracy w trudnych warunkach

Nasze części gwarantują dużą dokładność cięcia przy wydłużonym okresie eksploatacji